D

Montage - und Betriebsanleitung
Kupplungskugel mit Halterung (KmH)

Westfalia-Bestell-Nr.: 340 043

WESTFALIA
ANHÄNGEKUPPLUNGEN

GB

Installation and Operating Instructions
Coupling Ball with Bracket (CBB)

Westfalia Order No.: 340 043

F

Instructions de montage et d'emploi
Boule d'attelage avec support

Référence Westfalia: 340 043

NL

Montagehandleiding en gebruiksaanwijzing
trekhaak

Westfalia-bestelnr.: 340 043

I

Istruzioni di montaggio e per l'uso
Gancio di traino

N. ordinazione Westfalia: 340 043

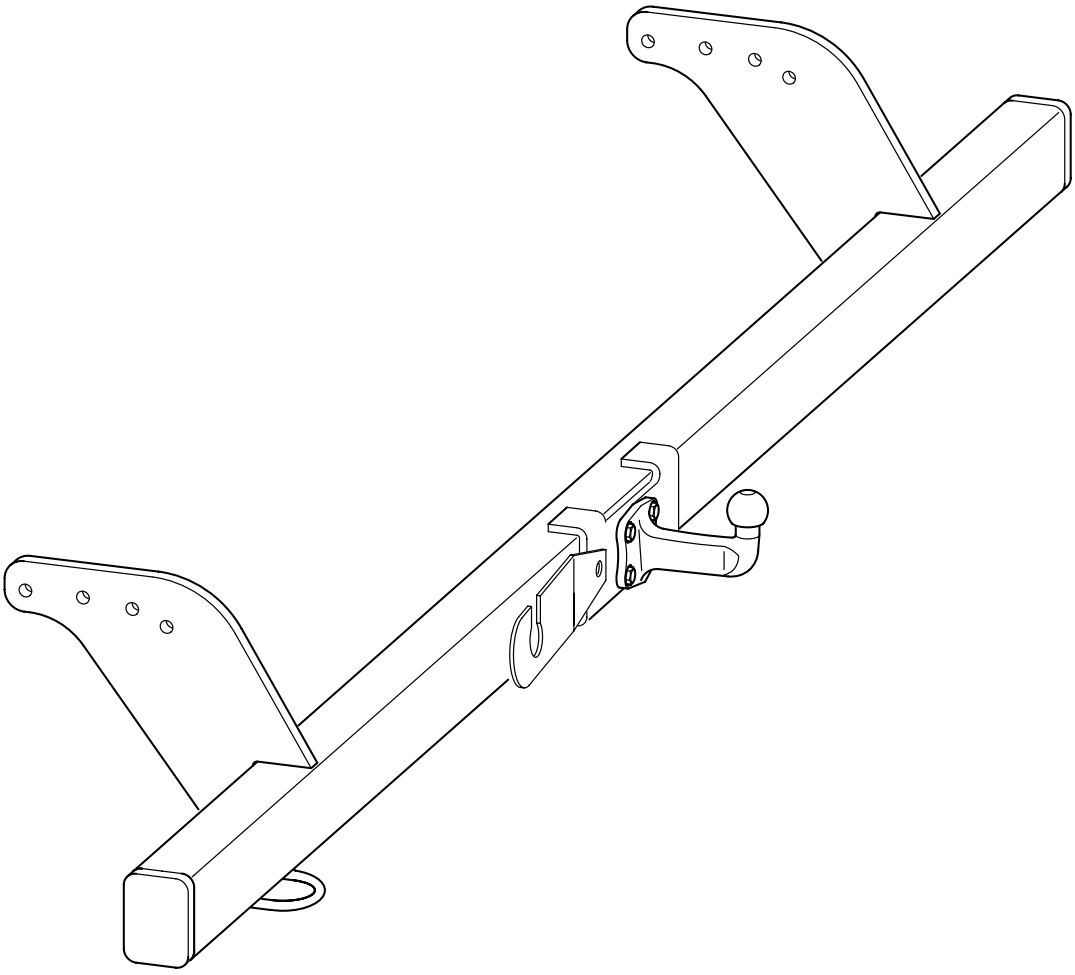

340 043 691 101 - 07/03 ✶

D

Montage - und Betriebsanleitung Anhängebock

Westfalia-Bestell-Nr. :	340 043
Typ:	340 043
EG-Genehmigungszeichen nach Richtlinie 94/20/EG:	e13 00-0268
Verwendungsbereich:	Mitsubishi L 200 2 WD
Amtliche Typenbezeichnung nach EG-Typgenehmigung:	K 60 T, K 74 T

Technische Daten :

Der geprüfte D - Wert beträgt 14,7 kN. Dieser entspricht zum Beispiel einer Anhängelast von 3000 kg und einem zulässigen Gesamtgewicht des Kfz. von 3000 kg. Die geprüfte Stützlast beträgt 150 kg.
Für den Fahrbetrieb sind die Angaben des Fahrzeugherstellers bzgl. Anhängelast und Stützlast maßgebend, wobei die geprüften Werte nicht überschritten werden dürfen

Hinweise :

Der Anhängebock ist ein Sicherheitsteil und darf nur von Fachpersonal montiert werden. Sofern Ersatzteile erforderlich werden, dürfen auch diese nur von Fachpersonal am unbeschädigten Originalteil verbaut werden.
Jegliche Änderungen bzw. Umbauten an dem Anhängbock sind unzulässig. Sie führen überdies zum Erlöschen der Betriebserlaubnis.

Bei Fahrt mit Anhänger sind die Fahrthinweise in der Betriebsanleitung des Fahrzeugherstellers zu beachten.
Der Anhängebock darf nur zum Ziehen von Anhängern mit entsprechender Kupplung verwendet werden
Muß durch den Anbau des Anhängebockes die Abschleppöse entfernt werden, dient der Anhängebock als Ersatz hierfür, sofern die zulässige Anhängelast nicht überschritten wird und der Abschleppvorgang auf verkehrsüblichen Straßen erfolgt.

Die Kugel bzw. Kupplung ist sauberzuhalten und zu fetten.
Achtung : Bei Benutzung von Spurstabilisierungseinrichtungen, wie z.B. der Westfalia "SSK" muß die Kupplungskugel fettfrei sein.
Die Hinweise in der Bedienungsanleitung beachten!

Der Durchmesser der Kugel ist von Zeit zu Zeit zu überprüfen.
Sobald an einer beliebigen Stelle ein Durchmesser von 49 mm oder kleiner erreicht ist, darf der Anhängbock aus Sicherheitsgründen nicht mehr benutzt werden.

Die vom Fahrzeughersteller serienmäßig genehmigten Befestigungspunkte sind eingehalten.
Nationale Richtlinien über die Anbauabnahmen sind zu beachten.
Diese Montage- und Betriebsanleitung ist den Kfz. - Papieren beizufügen.

Allgemeine Montagehinweise :

Isoliermasse bzw. Unterbodenschutz am Kfz. - falls vorhanden - im Bereich der Anlagefläche des Anhängebockes entfernen. Blanke Karosseriestellen mit Rostschutzfarbe streichen.

Elektrische Anlage 7 - polig gemäß DINV 72570 montieren.
Elektrische Anlage 13 - polig gemäß ISO 11446 montieren.

Bei Montage einer Bolzenkupplung sind die Freiraummaße nach Anlage 1 der Unfallverhütungsvorschrift "Fahrzeuge" (VBG 12) einzuhalten.

Sämtliche Befestigungsschrauben des Anhängebockes nach ca. 1000 Anhänger-km nachziehen.

Dieser Anhängebock einschließlich aller Montageteile wiegt ca. 29 kg. Bitte berücksichtigen Sie, daß sich das Leergewicht Ihres Kfz. nach Montage des Anhängbockes um diesen Betrag erhöht.

D

An den Anhängebock darf eine Kupplungskugel mit Halterung / Kugelplatte oder selbsttätige Bolzenkuppplung montiert werden.

Bei Montage einer Kupplungskugel mit Halterung/Kugelplatte ist folgender Kugelmittelpunktsbereich einzuhalten:

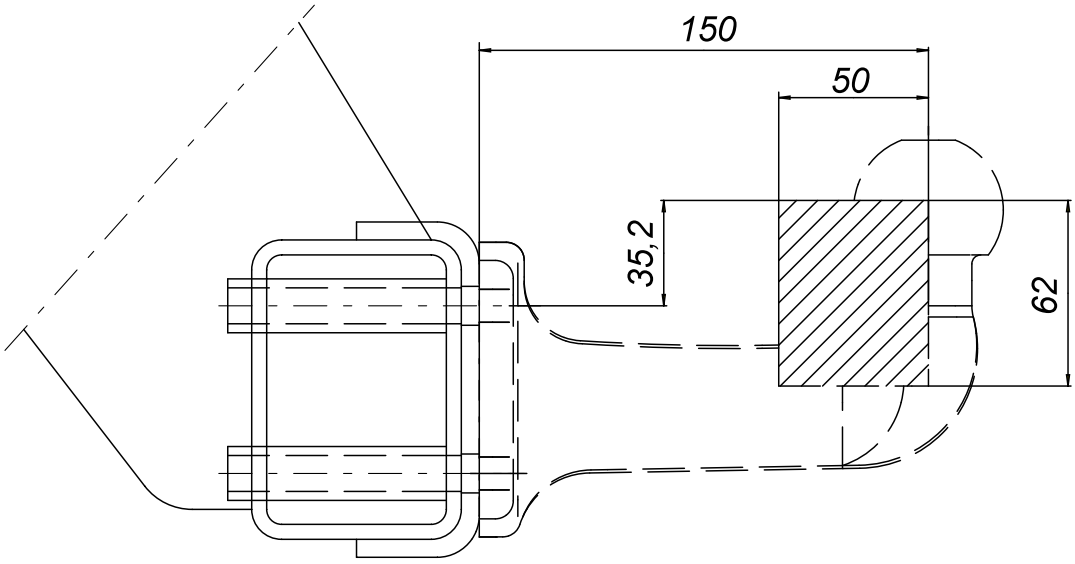

Hinweis: Die an dem Anhängebock werkseitig montierte Kugelplatte Typ 329 057 erfüllt diese Anforderungen.

Bei Montage einer selbsttätigen Bolzenkupplung ist folgender Kuppelmittelpunktsbereich einzuhalten:

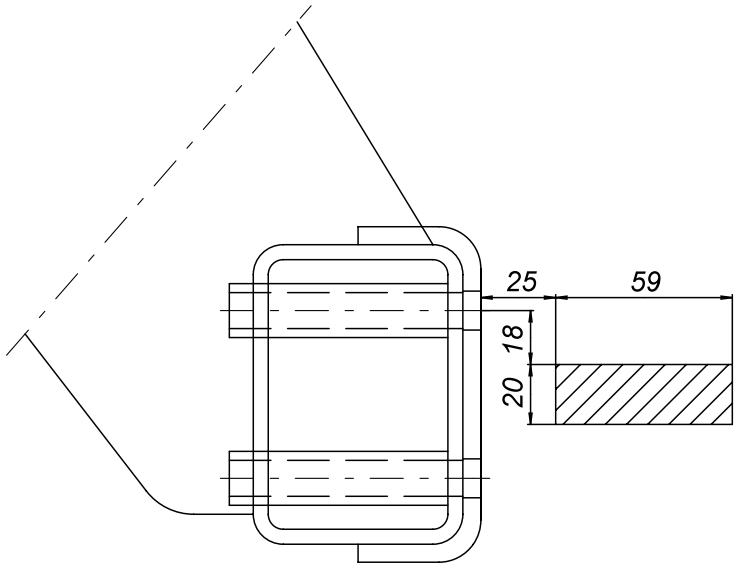

D

Umfang des Anhängebockes

Bezeichnung	Anzahl	
Anhängebock einschließlich Kugelplatte " A "	1	
Montageanleitung	1	x
Schutzstopfen	2	x
Befestigungsmaterial:		
Skt. - Schrauben M 12 x 35 ; Festigkeitsklasse 10.9	10	x
Skt. - Mutter M 12 ; Festigkeitsklasse 10	6	x
Scheibe 13 x 24 x 2,5	16	x
Mutternplatte	2	x

x Inhalt der VPE. Befestigungsteile Nr. : 940 042 650 001

Montageanleitung :

1.) Den hinteren Stoßfänger / Unterfahrschutz demontieren.
Er wird nach Montage des Anhängebockes nicht mehr benötigt.

Hinweis : Bei einer späteren Demontage des Anhängebockes ist der Stoßfänger wieder anzubringen.

2.) Die Schutzstopfen bei **" c "** seitlich in die Rohrenden des Anhängebockes stecken.

3.) Den Anhängebock an die Rahmenlängsträger führen und bei "a" die Schrauben M12x35 (von außen nach innen) mit Scheiben, durch den Fahrzeugrahmen, mit der Mutternplatte verschrauben.

4.) Bei **" b "** die Unterseite der Längsträger mit den angeschweißten Laschen an den Seitenteilen des Anhängebockes lose verschrauben. Dazu die Schrauben M 12 x 35 mit den Scheiben und Muttern am Längsträger einsetzen.

5.) Den Anhängebock ausrichten und alle Schrauben bzw. Muttern gleichmäßig fest anziehen.

Anzugsdrehmoment : M 12 = 95 Nm + 10 %

Es werden Schrauben und Muttern der Festigkeitsklasse 10.9 bzw. 10 eingesetzt.

Änderung vorbehalten.

GB

Installation and Operating Instructions
Towing bracket

Westfalia Order No.:	340 043
Type:	340 043
EC Approval No. as per Directive 94/20/EC:	e13 00-0268
Application:	Mitsubishi L 200 2 WD
EC Authorised Designation:	K 60 T, K 74 T

Technical Data:

The tested D-value is 14,7 kN. This corresponds, for example, to a towed weight of 3000 kg and a permissible total weight of 3000 kg. The tested trailer nose weight is 150 kg. For driving, the data of the vehicle manufacturer with regard to the towed weight and trailer nose weight are decisive, whereby the tested values of the towing bracket may not be exceeded.

Notes:

The towing bracket is a safety part and may only be mounted by specially trained personnel. Should spare parts be required, these may also only be mounted on the undamaged original-equipment part by specially trained personnel.
No changes or modifications to the towing bracket are permitted.

When driving with a trailer, observe the driving instructions in the vehicle manufacturer's operating instructions.
The trailer must be equipped with an appropriate towing coupling ball.
If installing the towing bracket necessitates the removal of the towing eye, the towing bracket serves as a replacement, provided the permissible towed weight is not exceeded and the towing takes place on normal roads.

The ball and coupling must be kept clean and greased.
Important: When using track stabilising devices, e.g. the Westfalia "SSK", the coupling ball must be grease-free.
Follow the instructions in the operating instructions.

Check the ball diameter from time to time.
As soon as a diameter of 49.0 mm is reached at any given point, the towing bracket may no longer be used for safety reasons.

The fixing points specified as standard must be observed.
National guidelines concerning official approval of auxiliaries must be observed.
These installation and operating instructions must be enclosed with the vehicle papers.

General Installation Instructions:

If present, remove insulating compound and/or underseal in the area of the towing bracket contact surfaces. Coat bare bodywork with anti-corrosion paint.

Mount 7-pin electrical system as per DINV 72570.
Mount 13-pin electrical system as per ISO 11446.

If a shackle-type towing attachment is fitted, the clearances laid down in Appendix 1 of the German accident prevention regulations for vehicles (VBG 12) must be observed.

Retighten all mounting bolts of the towing bracket after approx. 1,000 towing km.

This towing bracket including all mounting parts weighs 29 kg. Please take into account that the curb weight of your vehicle is increased by this amount after mounting the towing bracket.

GB

The towbar may be used in conjunction with a coupling ball with bracket/ball plate or automatic shackle-type towing attachment.

When fitting a coupling ball with bracket/ball plate, always keep to the following centre-point area for the ball:

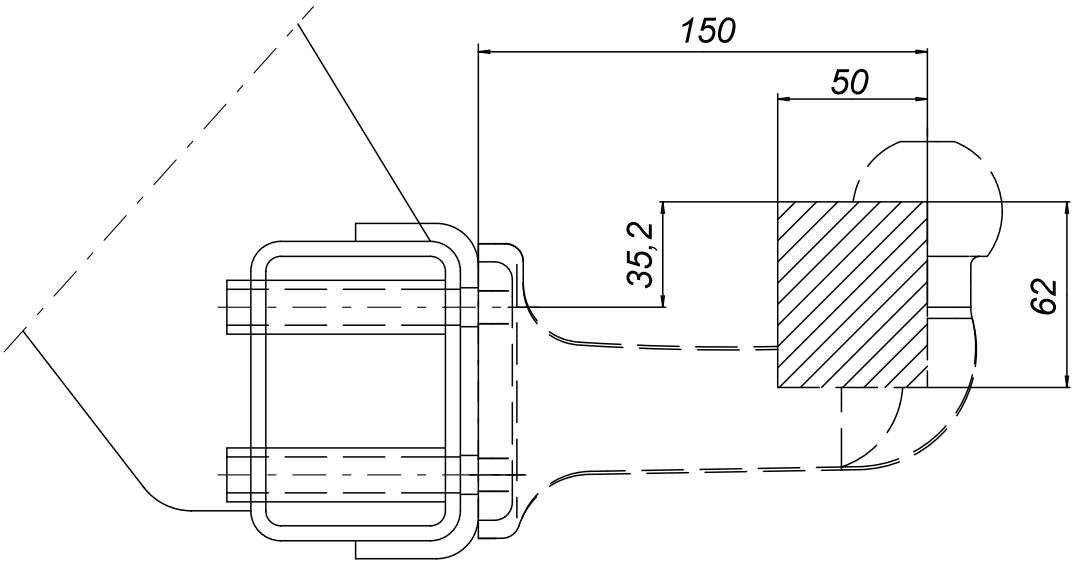

Note: The ball plate of Type 329 057 fitted to the towbar at the factory satisfies these requirements.

When fitting an automatic shackle-type towing attachment, always keep to the following centre-point area for the ball:

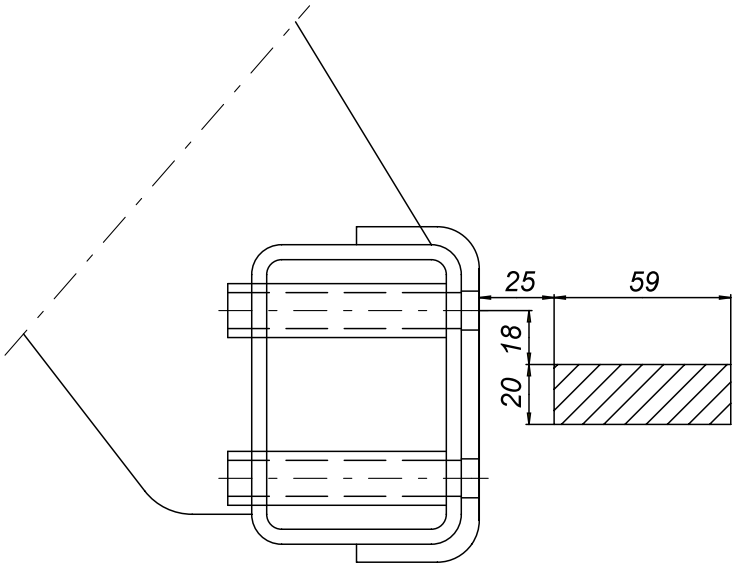

Parts of Towing bracket

Description	Qty.	
Towing bracket, incl. ball plate "A"	1	
Assembly Instructions	1	x
Protective plug	2	x
Mounting parts:		
Hexagon bolt M 12 x 35, strength class 10.9	10	x
Hexagon nut M 12, strength class 10	6	x
Washer 13 x 24 x 2.5	16	x
Nut plate	2	x

x Contents of pack: Mounting parts No.: 940 042 650 001

Installation Instructions:

1.) Remove the rear bumper/underride guard.
It is no longer required after the towbar has been fitted.

Note: If the towbar is removed again at some time in the future, the bumper must be refitted to the vehicle.

2.) Insert the protective plugs into the ends of the towbar pipe at positions **"c"**.

3.) Hold the towing bracket against the frame side members and bolt the M 12 x 35 bolts (from the outside in) together with the washers through the vehicle frame to the nut plate at position **"a"**.

4.) Bolt the underside of the frame side members loosely to the tongues welded onto the side sections of the towbar at position **"b"**, using the M 12 x 35 bolts, the washers and the nuts on the frame side members.

5.) Align the towing bracket and tighten all the nuts and bolts evenly.

Tightening torque: M 12 = 95 Nm + 10 %

The nuts and bolts used are of strength class 10.9 or 10.

Subject to change.

F

Instructions de montage et d'emploi
Attache remorque

Référence Westfalia:	340 043
Type:	340 043
Référence d'homologation CE selon la directive 94/20/CE:	e13 00-0268
Verwendungsbereich:	Mitsubishi L 200 2 WD
Désignation du type officielle suivant l'autorisation du type CE:	K 60 T, K 74 T

Caractéristiques techniques:

La valeur D contrôlée est de 14,7 kN. Celle-ci correspond par exemple à une charge remorquée de 3000 kg et à un poids total admissible de 3000 kg. La charge d'appui contrôlée est de 150 kg. Les indications du constructeur du véhicule concernant la charge remorquée et la charge d'appui sont déterminantes pour la marche du véhicule; toutefois, il ne faut pas dépasser les valeurs contrôlées.

Remarques:

L'attache remorque est une pièce de sécurité qui doit seulement être montée par des spécialistes. Si des pièces de rechange sont nécessaires, celles-ci doivent aussi être montées seulement par des spécialistes sur la pièce d'origine non endommagée.
Toutes modifications ou transformations sur l'attache remorque sont interdites.

Si on circule avec une remorque, il faut respecter les informations concernant la marche figurant sur les instructions d'emploi du constructeur du véhicule.
Les remorques doivent être équipées d'un attelage à boule de traction correspondant. Si l'anneau de remorquage doit être enlevé pour le montage de la boule d'attelage avec support, cette boule d'attelage sert alors de dispositif de remplacement dans la mesure où la charge de remorquage admissible n'est pas dépassée et si le remorquage est effectué sur des routes pour circulation normale.

L'attache remorque doivent être maintenus propres et il faut les graisser.
Attention! Si on utilise des dispositifs de stabilisation de la voie, p.ex.: le dispositif „SSK" de Westfalia, la boule d'attelage doit être exempte de graisse.
Il faut respecter les indications des instructions d'emploi.

De temps en temps, il faut contrôler le diamètre de la boule.
Dès qu'à un endroit quelconque, on atteint le diamètre de 49 mm ou moins, pour des raisons de sécurité, il ne faut plus utiliser l'attache remorque.

Les points de fixation homologués en série par le constructeur sont respectés.
Les dispositions nationales relatives aux contrôles de réception doivent être respectées.
Cette notice de montage et d'utilisation doit être jointe aux documents du véhicule.

Indications générales de montage:

S'il y en a, enlever le mastic isolant et/ou la couche de protection du dessous de caisse sur le véhicule, au voisinage de la surface d'appui de l'attache remorque. Badigeonner d'une couche antirouille les surfaces nues de la carrosserie en utilisant de la peinture antirouille.

Monter l'installation électrique à 7 pôles suivant la norme DINV 72 570.
Monter l'installation électrique à 13 pôles suivant la norme ISO 11446.

Si on monte un accouplement à axe, il faut respecter les cotes de dégagement suivant l'annexe 1 concernant la prévention des accidents sur les „véhicules" (VBG 12 en Allemagne) en vigueur dans votre pays.

Au bout d'environ 1.000 km de remorquage resserrer toutes les vis de fixation de l'attache remorque.

Cette attache remorque, y compris toutes les pièces de montage, pèsent 29 kg. Veuillez donc tenir compte que la poids à vide de votre véhicule, après le montage de l'attache remorque, augmente de cette valeur.

F

Une boule d'accouplement avec support / plaque à boule ou un accouplement à axe peuvent être montés sur le support de remorquage.

Si on monte une boule d'accouplement avec support ou plaque à boule, il faut respecter la zone du centre de la boule de la manière représentée sur le dessin ci-dessous:

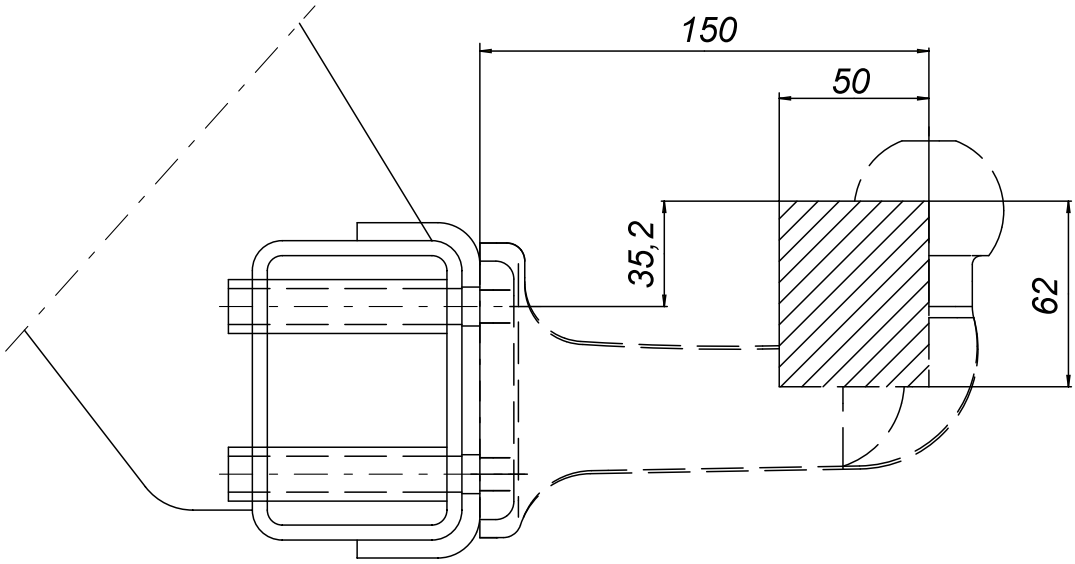

Remarque: la plaque à boule type 329 057, montée départ usine sur le support de remorquage, satisfait à ces exigences.

Si on monte un accouplement à axe automatique, il faut respecter la zone du centre d'attelage de la manière représentée sur le dessin ci-dessous:

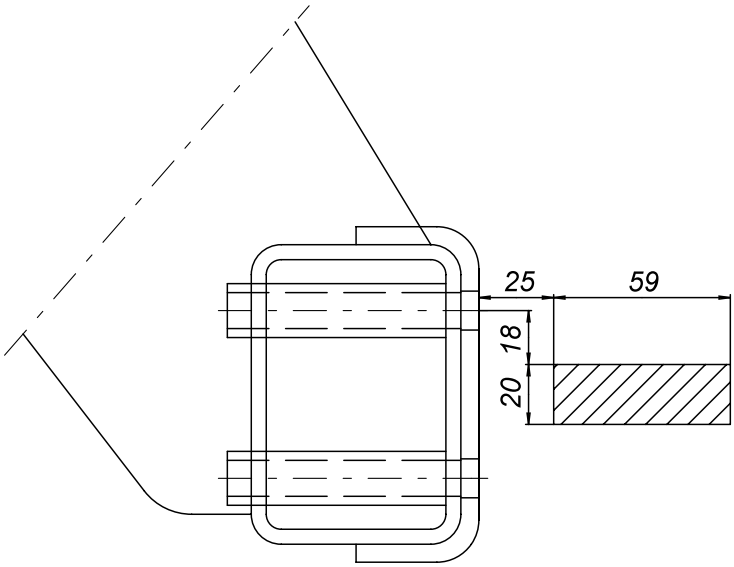

F

Étendue de livraison du support de remorquage

Désignation	Qté	
Support de remorquage y compris la plaque à boule „ A „	1	
Instructions de montage	1	x
Bouchons de protection	2	x
Matériel de fixation:		
Vis à tête hexagonale M 12 x 35; classe de résistance 10.9	10	x
Écrous hexagonaux M 12; classe de résistance 10	6	x
Rondelles 13 x 24 x 2,5	16	x
Plaques à écrous	2	x

x Contenu des pièces de fixation VPE N° 940 042 650 001

Instructions de montage:

1.) Démonter l'amortisseur de chocs arrière / le dispositif de protection du bas de caisse. Il n'est plus nécessaire après avoir monté le support de remorquage.

Remarque: il faut remonter l'amortisseur de chocs si, plus tard, on démonte le support de remorquage.

2.) Mettre les bouchons de protection dans **„c"** latéralement aux extrémités des tubes du support de remorquage.

3.) Faire glisser le support de remorquage sur les longerons du cadre et visser sur **„a"** les vis M 12 x 35 (de l'extérieur vers l'intérieur), avec les rondelles, sur la plaque à écrous par le cadre du véhicule.

4.) Sur **„b"**, visser, sans serrer, le dessous des longerons sur les parties latérales du support de remorquage avec les éclisses soudées. À cet effet, utiliser, sur le longeron, les vis M 12 x 35, les rondelles et les écrous.

5.) Aligner le support de remorquage et serrer à fond et uniformément toutes les vis et tous les écrous.

Couple de serrage: M 12 = 95 Nm +10 %

On utilise des vis et des écrous des classes de résistance 10.9 ou 10.

Tous droits de modifications réservés.

NL

Montagehandleiding en gebruiksaanwijzing trekbok

Westfalia-bestelnr.:	340 043
Type:	340 043
EG-goedkeuringsnr. volgens richtlijn 94/20/EG:	e13 00-0268
Model:	Mitsubishi L 200 2 WD
EG typeaanduiding:	K 60 T, K 74 T

Technische gegevens:

De goedgekeurde D - waarde bedraagt 14,7 kN. Dit komt overeen met een getrokken gewicht van 3000 kg en een totaal gewicht van 3000 kg. De goedgekeurde maximale kogeldruk bedraagt 150 kg.
De specificaties van de voertuigfabrikant met betrekking tot het getrokken gewicht en maximale kogeldruk zijn echter bindend. De goedgekeurde waarden mogen niet worden overschreden.

Opmerkingen:

De trekbok is een veiligheidskritische component die uitsluitend door vakkundig personeel mag worden gemonteerd. Indien vervanging van onderdelen daarvan vereist is, mogen ook deze delen uitsluitend door vakkundig personeel aan onbeschadigde originele onderdelen gemonteerd worden.
Elke wijzigingen c.q. aanpassing aan de trekbok is ontoelaatbaar en heeft bovendien het vervallen van de homologatie (type goed keur) tot gevolg.

Bij het rijden met aanhangwagen dient rekening te worden gehouden met de desbetreffende aanwijzingen in het instructieboek van de voertuigfabrikant.
De trekbok mag uitsluitend voor het trekken van aanhangwagens met de passende koppeling gebruikt worden.
Indien door de montage van de kogeltrekhaak met houder het sleepoog verwijderd moet worden, dient de trekhaak als vervanger hiervan mits het toelaatbare getrokken gewicht niet overschreden wordt en het voertuig over de openbare verkeersweg gesleept wordt.

De kogel resp. koppeling moet schoongehouden en ingevet worden.

Let op : Bij het gebruiken van spoorstabilisatoren, zoals bijvoorbeeld de Westfalia "SSK" moet de koppelingskogel vetvrij zijn.
Let u op de opmerkingen in de gebruiksaanwijzing!

De diameter van de kogel moet van tijd tot tijd gecontroleerd worden.
Zodra op een bepaalde plaats de diameter nog maar 49 mm of minder is, mag de koppeling om veiligheidsredenen niet meer gebruikt worden.

De door de voertuigfabrikant standaard toegestane bevestigingspunten zijn aangehouden.
Nationale richtlijnen betreffende de montagegoedkeuring moeten in acht worden genomen.
Deze montage- en gebruikshandleiding dient aan de voertuigdocumenten te worden toegevoegd.

Algemene opmerkingen voor de montage :

Verwijder het isolatiemateriaal resp. de roestwerende laag aan de onderzijde van de wagen -indien aangebracht- op de plaatsen waar de trekbok moet worden bevestigd. Blanke metalen delen van het koetswerk behandelen met roestwerende verf voor montage.

De elektrische installatie 7 - polig overeenkomstig DINV 72570 monteren.
De elektrische installatie 13 - polig overeenkomstig ISO 11446 monteren.

Voor een veilige bediening van vangmuilkoppelingen moet er voldoende vrije ruimte tussen de bedieningshefboom en andere voertuigdelen zijn.

Alle bevestigingsbouten van de trekbok natrekken na ca. 1000 km met aanhangwagen te hebben gereden.

Deze trekbok met inbegrip van de voor de montage geleverde onderdelen weegt 29 kg. Wilt u er rekening mee houden, dat het eigen gewicht van het voertuig na het monteren van de trekbok met dit gewicht verhoogd is.

Alleen voor Nederland:

Deze montagehandleiding dient in verband met het aanbrengen van de kogeltrekhaak met houder, bij het onderzoek van het voertuig ten behoeve van de aanvulling/wijziging van het kentekenbewijs aan de met het onderzoek belaste ambtenaar van de Rijksdienst voor het Wegverkeer ter inzage te worden overhandigd.

NL

Aan de trekbok mag een kogeltrekhaak met houder / kogelplaat of vangmuilkoppeling worden gemonteerd.

Bij de montage van een kogeltrekhaak met houder / kogelplaat moet het volgende kogelmiddelpunt aangehouden worden:

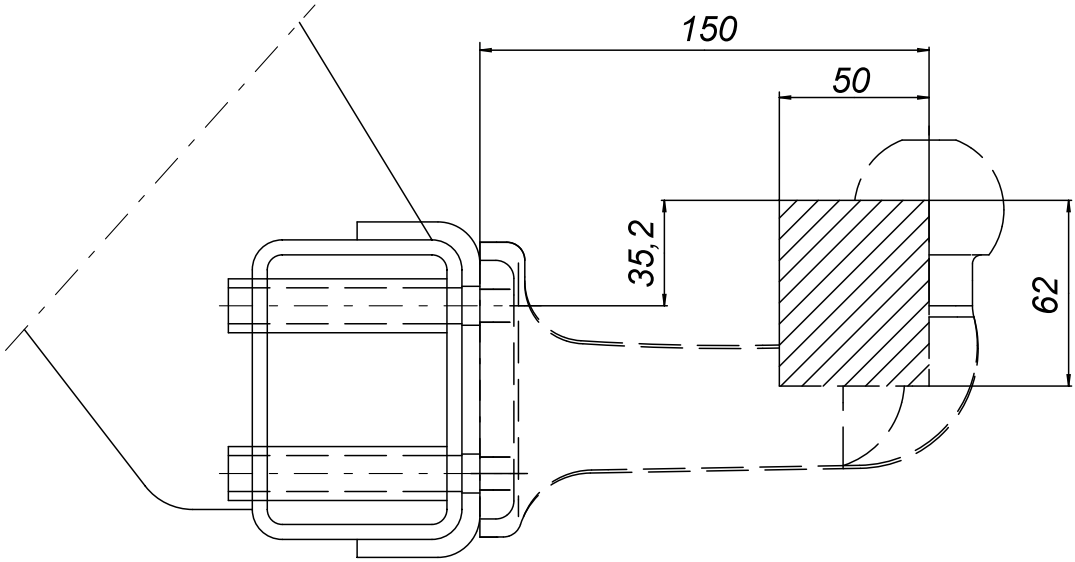

Opmerking: De kogelplaat type: 329 057 die reeds in de fabriek aan de trekbok gemonteerd is, voldoet aan deze eisen.

Bij de montage van een vangmuilkoppeling moet het volgende koppelingsmiddelpunt aangehouden worden:

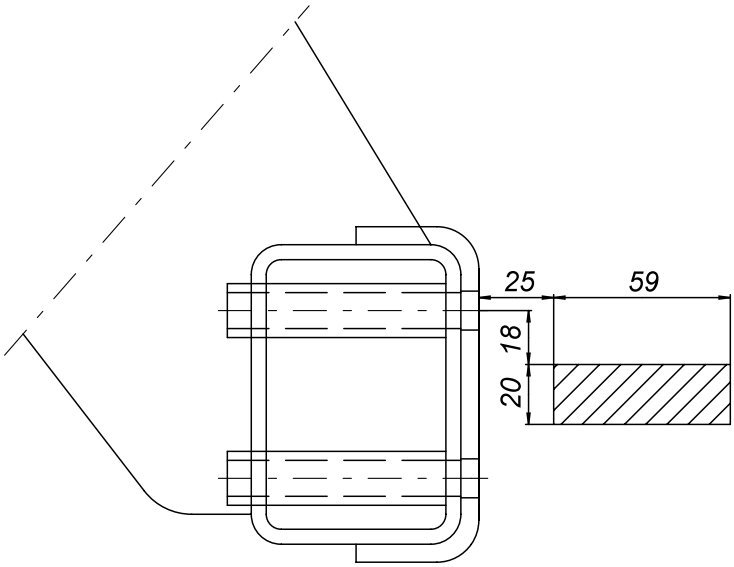

Pakket trekbok

Bezeichnung	Anzahl	
Trekbok inclusief kogelplaat " A "	1	
Montagehandleiding	1	x
Afsluitplug	2	x
Befestigungsmaterial :		
Zeskantbout M 12 x 35 ; kwaliteit 10.9	10	x
Zeskantmoer M 12 ; kwaliteit 10	6	x
Onderlegring 13 x 24 x 2,5	16	x
contraplaat	2	x

x Inhoud van de VPE. bevestigingsonderdelen nr. : 940 042 650 001

Montageanleitung :

1.) De achterbumper / onderrijbeveiliging demonteren.
Dit onderdeel is na de montage van de trekbok niet meer nodig.

Opmerking : Als de trekbok later gedemonteerd wordt moet de bumper weer gemonteerd worden.

2.) De afsluitpluggen bij **" c "** aan de zijkanten in de uiteinden van de buis van de trekbok steken.

3.) De trekhaak aan het chassis plaatsen en jij "a" de bouten M12x35 (van buiten naar binnen) met carrosserieringen, door het chassis, met de contraplaat verbinden.

4.) Bij **" b "** de onderkant van de chassisbalken met de op de zijkanten van de trekbok gelaste strippen verbinden (nog niet vastzetten). Daartoe de bouten M 12 x 35 met de onderlegringen en moeren op de chassisbalken aanbrengen.

5.) De trekbok uitrichten en alle bouten resp. moeren gelijkmatig vasttrekken.

Aanhaalmoment : M 12 = 95 Nm + 10 %

Er worden bouten in de kwaliteit 10.9 en moeren in de kwaliteit 10 gebruikt.

Wijzigingen voorbehouden.

I

Istruzioni di montaggio e d'uso per la sfera del gancio di traino

codice Westfalia : 340 043
Tipo: 340 043
Marchio di omologazione CE secondo la normativa 90/4/20/CE: e13 00-0268

Campo d`impiego: Mitsubishi L 200 2 WD
Denominazione ufficiale del tipo secondo l'omologazione dei tipi CE: K 60 T, K 74 T

Dati tecnici :

Il valore D controllato è pari 14,7 kN, che corrisponde ad esempio ad un peso rimorchiabile di 3000 kg e ad un peso totale ammesso di 3000 kg. Fanno fede tuttavia i dati riportati nel foglio complementare / libretto di circolazione. Il valore D controllato non dev`essere superato.
Il carico di appoggio ammesso non dev`essere superiore a 150 kg.

Nota :

Il gancio di traino è un componente di sicurezza e dev`essere montato solo da personale specializzato. Se fossero necessari pezzi di ricambio, questi devono essere montati anche solo da personale specializzato sul particolare originale danneggiato.
Non è consentito apportare nessuna modifica o trasformazione al gancio di traino; tali operazioni comportano inoltre la decadenza dell`omologazione. Inoltre si estingue il permesso di guida.

Per l`uso del rimorchio attenersi alle indicazioni di marcia riportate nel liberetto USO e MANUTENZIONE del costruttore dell`automezzo.
Il supporto per traino deve essere utilizzato esclusivamente per la trazione di rimorchi provvisti di un giunto corrispondente.
Se per l`attacco del gancio di traino dovesse essere rimosso l`occhiello di traino, il gancio di traino funge da rimpiazzo se il peso rimorchiabile ammesso non viene superato e l`operazione di traino ha luogo su normali strade di traffico.

La sfera e il giunto devono essere tenuti puliti e lubrificati.
Attenzione : in caso d'impiego della barra stabilizzatrice Westfalia "SSK" non lubrificare la sfera.

Il diametro della sfera dev'essere controllato di tanto in tanto.
Non appena in un punto qualsiasi venisse raggiunto un diametro di 49 mm, per motivi di sicurezza non si dovrà più impiegare il gancio di traino.

I punti di fissaggio omologati di serie dal produttore automobilistico sono stati rispettati. Devono essere osservate le normative nazionali sui collaudi.
Le presenti istruzioni di montaggio e per l'uso devono essere allegate ai documenti della vettura.

Indicazioni generali per il montaggio:

Asportare lo strato isolante o protettivo del pianale della vettura, se presente, dalla superficie d'appoggio del gancio di traino. Trattare le superfici greggie della carrozzeria con vernice antiruggine.

Montare l'impianto elettrico a 7 poli secondo DINV 1724.
Montare l'impianto elettrico a 13 poli secondo ISO 11446.

In caso di montaggio di un giunto a pioli automatico devono essere mantenute le dimensioni di spazio libero indicate nell'allegato 1 delle norme antinfortunistiche "Veicoli" (VBG 12).

Riserrare dopo circa 1000 km d`uso del rimorchio tutte le viti di fissaggio del gancio di traino.

Questo gancio di traino, comprese tutte le parti di montaggio, ha un peso di 29 kg. Tener conto che questo peso si aggiunge al peso a vuoto dell'automezzo dopo il montaggio del gancio di traino.

I

Al supporto per traino può essere montato un gancio di traino a sfera o un giunto a pioli automatico. Entrambi possono inoltre essere combinati con il sistema a lastre intercambiabili Alko / MFK tipo 150 o tipo 1500.
Per il montaggio di un gancio di traino a sfera deve essere mantenuto il seguente campo per il punto centrale della sfera:

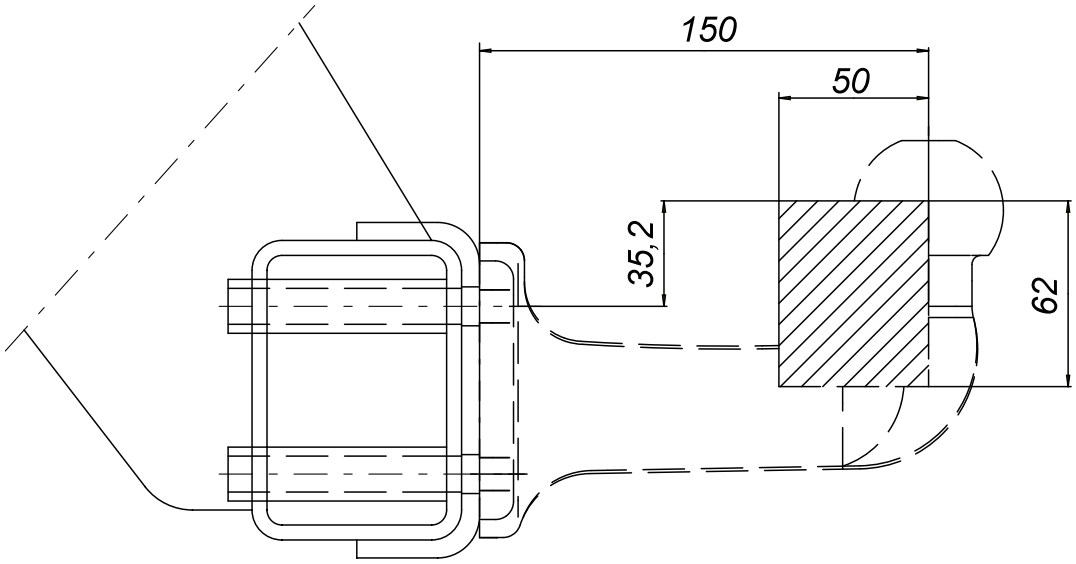

Nota: La piastra con gancio di traino a sfera tipo 329 061 montata in fabbrica sul supporto per traino soddisfa queste esigenze.

Per il montaggio di un giunto a pioli automatico deve essere mantenuto il seguente campo per il punto centrale di accoppiamento:

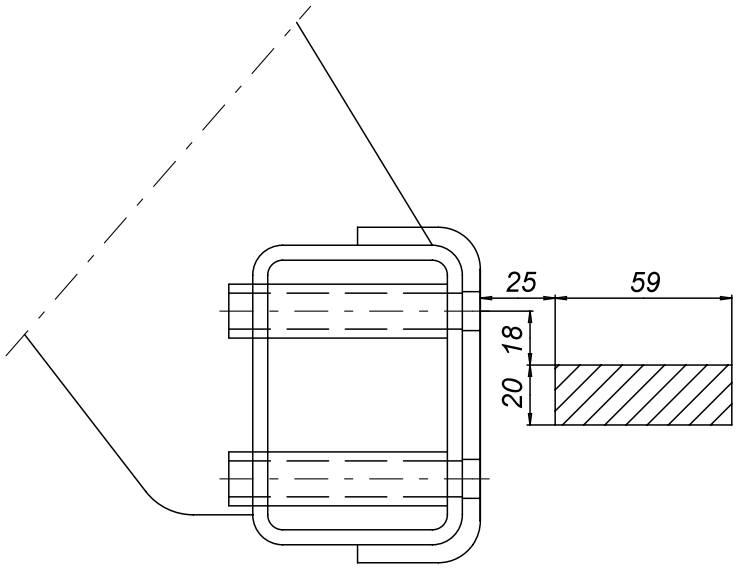

Partiocolari della sfera del gancio di traino

Denominazione	Quantitativo	
Supporto per traino incl. piastra con gancio di traino a sfera “A”	1	
Istruzioni di montaggio	1	x
Tappo di protezione	2	x
Componenti di fissaggio:		
Vite a testa esagonale M 12 x 35 ; classe di resistenza 10.9	10	x
Dado esagonale M 12 ; classe di resistenza 10	6	x
Rondella 13 x 24 x 2,5	16	x
Piastra con dadi saldati	2	x

x - Contenuto dell'unità di imballaggio “Componenti di fissaggio” no.: 940 042 650 001

Istruzioni di montaggio:

1.) Smontare il paraurti posteriore / la protezione inferiore.
Dopo il montaggio del supporto per traino non verrà più utilizzato.

Nota: Se in seguito il supporto per traino viene smontato, il paraurti deve essere rimontato.

2.) Inserire lateralmente i tappi di protezione in **“c”** nelle estremità del tubo del supporto per traino.

3.) Appoggiare il supporto per traino ai longheroni del telaio e fissare in “a” le viti M 12 x 35 (dall'esterno verso l'interno) con le rondelle alla piastra con dadi saldati, attraverso il telaio del veicolo.

4.) Avvitare in **“b”** il lato inferiore dei longheroni con i coprigiunto saldati alle parti laterali del supporto per traino, senza stringere. Per fare ciò, montare sul longherone le viti M 12 x 35 con le rondelle e i dadi.

5.) Allineare il supporto per traino e serrare tutte le viti e i dadi in modo uniforme.

Coppia di serraggio: M 12 = 95 Nm + 10 %

Vengono impiegati viti e dadi della classe di resistenza 10.9 / 10.

Con riserva di modifiche.

MINISTERO DEI TRASPORTI E DELLA NAVIGAZIONE
Direzione Generale della Motorizzazione Civile
e dei Trasporti in Concessione

Tabella riassuntiva dei casi che si possono presentare

VEICOLO	DISPOSITIVO	COLLAUDO	DOCUMENTAZIONE	Rifer. presente circolare
Omologazione Europea	Omolgazione 94/20/CE e tipo di gancio gia individuato nella carta di circolazione del veicolo (*)	NO	NO	-
	Omologzione 94/20/CE e tipo di gancio indicato o non sulla carta di circolazione ed installato successivamente alla immatricolazione del veicolo	SI	- targhetta - istruzioni di montaggio e funzion. - scheda di omologaz. e relativo allegato (facoltativi)	B.1.
			- dichiarazione di corretto montaggio	C.1.
	Approvazione nazionale	SI	- mod. DGM 405	B.2.
			- dichiarazione di montaggio a regola d'arte	C.2.
Omologazione Nazionale ovvero Accertamento dei requisiti di idoneità alla circola-zione	Omologazione 94/20/CE	SI	- targhetta - istruzioni di montaggio e funzion. - scheda di omologaz. e relativo allegato (facoltativi)	B.1.
			- dichiarazione di corretto montaggio	C.1.
	Approvazione nazionale	SI	- mod. DGM 405	B.2.
			- dichiarazione di montaggio a regola d'arte	C.2.

(*) L'annotazione sulla carta di circolazione del veicolo riporta la dicitura:
"Il veicolo puo essere dotato sin dall'origine della struttura di traino .....
con omologazione .....".

DICHIARAZIONE DI MONTAGGIO
Si dichiara che il dispositivo di traino tipo .....
é stato installato a regola d'arte, nel rispetto delle prescrizioni fornite dalla Casa costruttrice, sull'autoveicolo:
.....
..... targa .....

..... li .....
in fede.

GRAND-DUCHE DE LUXEMBOURG

MINISTERE DES TRANSPORTS

Luxembourg, le 26 novembre 1997
19-21, Boulevard Royal
L-2910 LUXEMBOURG
Tél. 478-1 - Télécopieur 241817 - Télex 1465 CIVAIR LU

REFERENCE : No e13*94/20*94/20*0268*00

ANNEXES : Documentation technique

Grand-Duché de Luxembourg 6 6 Ministère des Transports

FICHE DE RECEPTION CEE
EC TYPE-APPROVAL CERTIFICATE

Communication concernant
Communication concerning

- **la réception**
  the type-approval
- ~~**l'extension de la réception**~~
  ~~the extension of type-approval~~
- ~~**le refus de la réception**~~
  ~~the refusal of type-approval~~
- ~~**le retrait de la réception**~~
  ~~the withdrawal of type-approval~~

d'un type d'élément de construction visé par la directive 94/20/CE (1)
of a type of a component with regard to Directive 94/20/EC (1)

Numéro de réception (2) **:**
Type-approval number (2) : e13*94/20*94/20*0268*00

Motif de l'extension :
Reason of extension : sans objet

SECTION I
SECTION I

0.1. **Marque (raison sociale du constructeur) :**
Make (trade name of manufacturer) : Westfalia

0.2. **Type et description(s) commerciale(s) générale(s) :**
Type and general commercial description(s) : 340 043

0.3. **Moyens d'identification du type, tels que marqués sur l'élément de construction** (3) **:**
Means of identification of type if marked on the component (3) : voir point 0.7. ci-après

./..

Grand-Duché de Luxembourg
Ministère des Transports

0.3.1.	**Emplacement de ce marquage :** Location of that marking :	voir point 0.7. ci-après
0.5.	**Nom et adresse du constructeur :** Name and address of manufacturer :	Westfalia-Werke Knöbel GmbH & Co. Am Sandberg 45 D-33378 Rheda-Wiedenbrück
0.7.	**Dans le cas des composants et des unités techniques séparées, emplacement et mode d'apposition du marquage de réception CEE :** In the case of components and separate technical units, location and method of affixing of the EC approval mark :	sur la plaque du constructeur (marquage estampé ou autocollant) fixé sur le support de la prise de courant
0.8.	**Nom(s) et adresse(s) des usines d'assemblage** Name(s) and address(es) of assembly plant(s) :	Westfalia-Werke Knöbel GmbH & Co. Am Sandberg 45 D-33378 Rheda-Wiedenbrück

SECTION II
SECTION II

1.	**Informations supplémentaires (s'il y a lieu) :** Additional information (where applicable) :	voir appendice I ci-joint
2.	**Autorité déléguée:** Assigned authority:	Société Nationale de Contrôle Technique-Homologations L-5201 Sandweiler
	Service technique chargé de procéder aux essais : Technical service responsible for carrying out the tests :	UTAC International s.à r.l. Boîte Postale 11 L-6901 Roodt-sur-Syre
3.	**Date du rapport d'essai :** Date of test report :	20.11.1997
4.	**Numéro du rapport d'essai :** Number of test report :	10FA52329A
5.	**Remarques (s'il y a lieu) :** Remarks (if any) :	voir appendice I ci-joint
6.	**Lieu :** Place :	Luxembourg

./..

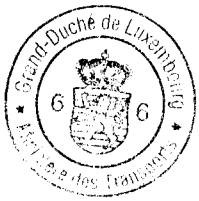

7. **Date :**
Date : 26 novembre 1997

8. **Signature :**
Signature :

Pour la Ministre des Transports

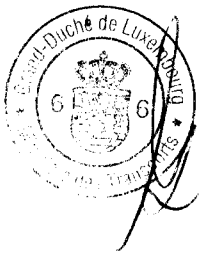

Paul SCHMIT
Commissaire du Gouvernement

9. **Une liste des documents du dossier de réception présenté à l'autorité compétente ayant accordé la réception, qui peut être obtenu sur demande, est jointe.**
The index to the information package lodged with the competent authority that has granted type approval, which may be obtained on request, is attached.

voir "INDEX DU DOSSIER DE RECEPTION" ci-joint

APPENDICE I
APPENDIX I

relatif à la fiche de réception CEE n° e13*94/20*94/20*0268*00
concernant la réception de dispositifs d'attelage mécanique visés par la directive 94/20/CE
to EC type-approval certificate no e13*94/20*94/20*0268*00
concerning the type-approval of mechanical coupling devices with regard to Directive 94/20/EC

1.	**Informations complémentaires :** Additional information :	
1.1.	**Catégorie du type d'attelage :** Class of the type of coupling :	F
1.2.	**Catégories ou types de véhicules auxquels le dispositif est destiné ou limité :** Categories or types of vehicles for which the device is designed or restricted :	Mitsubishi L200 2WD '96
1.3.	**Valeur D maximale [kN] (1) :** Maximum D-value [kN] (1):	14,7 kN
1.4.	**Charge d'appui verticale S maximale sur l'attelage [kg] (1) :** Maximum vertical load S at the coupling point [kg] (1) :	150 kg
1.5.	**Charge U maximale sur la sellette d'attelage [t] (1) :** Maximum load U at the fifth wheel coupling point [t] (1) :	sans objet
1.6.	**Valeur V maximale [kN] (1) :** Maximum V-value [kN] (1) :	sans objet

1.7. **Instructions concernant le montage du type d'attelage sur le véhicule et photographies ou schémas des points de fixation sur le véhicule, fournis par le constructeur; informations complémentaires si l'utilisation du type d'attelage est limitée à des véhicules particuliers :**
Instructions of attachment of the coupling type to the vehicle and photographs or drawings of the fixing points at the vehicle given by the manufacturer; additional information if the use of the coupling type is restricted to special types of vehicles :

Une instruction de montage et d'emploi est jointe à chaque dispositif d'attelage.
Les dispositifs destinés au montage en série dans la construction de véhicules ou de carrosseries ne doivent pas être nécessairement accompagnés d'une instruction de montage et d'emploi.

./..

1.8. Informations sur le montage de supports ou de plaques de montage spécifiques [1] :
Information of the fitting of special towing brackets or mounting plates [1] :

Le dispositif d'attelage ne peut être fixé qu'aux points de fixation prévus et autorisés par le constructeur du véhicule et avec les moyens de fixation éventuellement prévus.

5. Remarques [4] : sans objet
Remarks [4] :

Note explicative et récapitulative des extensions réalisées
Explanatory and recapitulatory note of delivered extensions

sans objet

---

[1] **Biffer la mention inutile.**
[1] Delete where not applicable.
[2] **Le numéro de réception CEE par type figurant sur le présent document doit comporter tous les symboles décrits à l'annexe VII de la directive 70/156/CEE, telle que modifiée en dernier lieu par la directive 92/53/CEE. L'élément de construction proprement dit doit être marqué conformément aux prescriptions de la directive particulière applicable.**
[2] The EEC type-approval number appearing on this document shall consist of all sections outlined in Annex VII to Directive 70/156/EEC, as last amended by Directive 92/53/EEC. The component itself shall be marked as prescribed in the relevant separate Directive.
[3] **Si les moyens d'identification du type comprennent des symboles ne convenant pas pour décrire les types d'éléments de construction couverts par la présente fiche de réception, ces symboles doivent être représentés dans la documentation par le symbole "?" (p.e.: ABC??123??).**
[3] If the means of identification of type contains characters not relevant to describe the component types covered by this type-approval certificate, such characters shall be represented in the documentation by symbol : "?" (e.g.: ABC??123??).
[4] **Y compris des informations concernant la possibilité d'utiliser des sellette d'attelage pour le guidage forcé de semi-remorques.**
[4] Including the information concerning the use of the fifth wheel coupling for the control of semi-trailers.

GRAND-DUCHE DE LUXEMBOURG

MINISTERE DES TRANSPORTS

Luxembourg, le 26 novembre 1997
19-21, Boulevard Royal
L-2910 LUXEMBOURG
Tél. 478-1 - Télécopieur 241817 - Télex 1465 CIVAIR LU

REFERENCE : No e13*94/20*94/20*0268*00

ANNEXES :

INDEX DU DOSSIER DE RÉCEPTION
INDEX TO TYPE-APPROVAL REPORT

	Numéro de réception CEE : EEC type-approval number :	e13*94/20*94/20*0268*00
1.	**Procès-verbal d'essai :** Test report :	10FA52329A
	- Rapport technique: - Index du dossier :	Pages 1 à 7 Annexe A - Page 1
2.	**Dossier du constructeur :** Report of manufacturer :	340 043
	- Fiche de renseignements du constructeur: - Dessin du dispositif d'attelage:	Pages 001, 002 Page 003
3.	**Autres documents annexés :** Other documents annexed :	sans objet
4.	**Date de délivrance de la réception initiale :** Date of issue of initial type-approval :	26.11.1997
5.	**Date de la dernière délivrance de pages révisées :** Date of last issue of revised pages :	sans objet
6.	**Date de la dernière délivrance d'une fiche de réception révisée :** Date of last extension :	sans objet

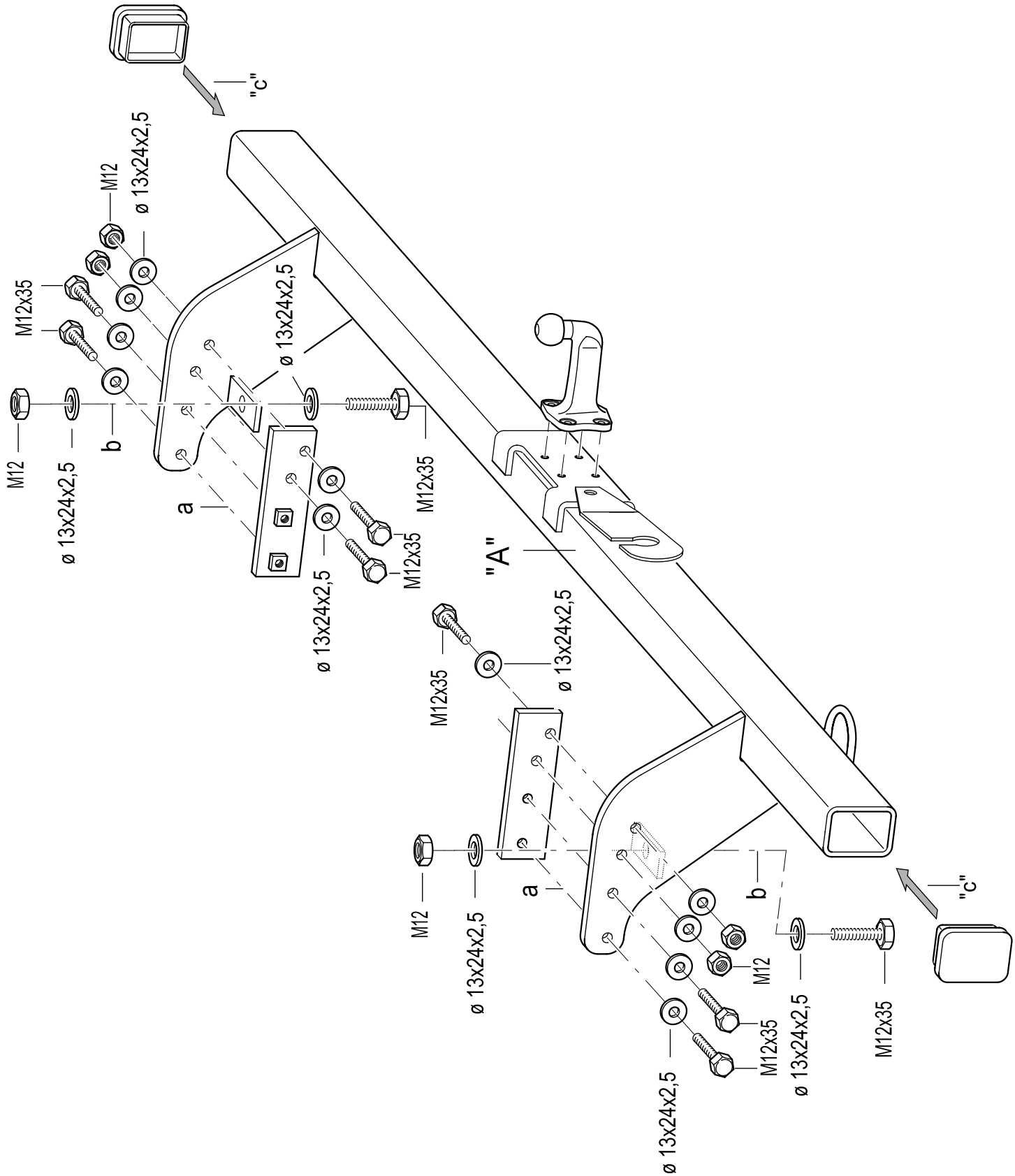
"c"
M12
ø 13x24x2,5
M12x35
ø 13x24x2,5
M12
ø 13x24x2,5
b
a
M12x35
M12x35
"A"
ø 13x24x2,5
ø 13x24x2,5
M12x35
M12
ø 13x24x2,5
a
b
M12
M12x35
ø 13x24x2,5
ø 13x24x2,5
M12x35
"c"

D - Der Freiraum nach Anhang VII, Abbildung 30 der Richtlinie 94/20/EG ist zu gewährleisten.
DK - Frirummet skal overholdes iht. bilag VII, fig. 30 i direktiv 94/20/EF.
CZ - Volný prostor ve smyslu Přílohy VII, obr. 30 Směrnice č. 94/20/EG musí být zaručen.
E - Debe garantizarse el espacio libre, conforme al anexo VII, figura 30 de la directiva comunitaria CE/94/20.
F - La zone de dégagement doit être garantie conformément à l'annexe VII, illustration 30 de la directive 94/20/CE.
FIN - Vapaa tila on taattava direktiivin 94/20/EY liitteen VII, kuvan 30 mukaisesti.
GB - The clearance specified in appendix VII, diagram 30 of guideline 94/20/EG must be guaranteed.
GR - Πρέπει να εξασφαλίζεται ο ελεύθερος χώρος σύμφωνα με το παράρτημα VII, εικόνα 30 της Οδηγίας 94/20/ΕΟΚ.
H - Biztosítani kell a 94/20/EK irányelv szerinti, VII. számú függelék 30. ábrában jelölt szabad teret.
I - Deve essere garantito lo spazio libero secondo l'allegato VII, figura 30 della direttiva 94/20/CE.
N - Frirommet etter tillegg VII, avbilding 30 i direktiv 94/20/EEC skal overholdes.
NL - De tussenruimte conform supplement VII, afbeelding 30 van de richtlijn 94/20/EG moet in acht worden genomen.
P - Garantir a zona livre, conforme Anexo VII, gráfico 30 da Norma 94/20/CE.
PL - Należy zagwarantować przestrzeń swobodną według załącznika VII, ilustracja 30 wytycznej 94/20/EG .
S - Spelrummet enligt bilaga VII, figur 30 i riktlinje 94/20/EG skall garanteras.
SLO - Zagotoviti zračnost po priklopu VII, slika 30, smernice 94/20/EG .
SK - Volný priestor v zmysle Prílohy VII, obr. 30 Smernice č. 94/20/EG musí byť zaručený.
TR - 94/20/EG Yönetmeliği, Ek VII, Resim 30'da belirtilen serbest alan bırakılmalıdır.

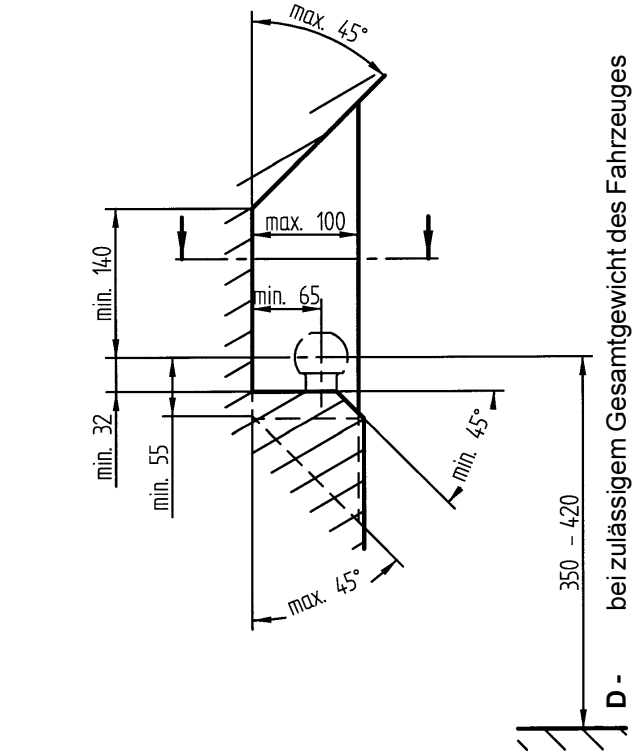

D - bei zulässigem Gesamtgewicht des Fahrzeuges
DK - ved tilladt samlet vægt for køretøjet
CZ - při celkové přípustné hmotnosti vozidla
E - con peso total autorizado del vehículo
F - pour poids total en charge autorisé du véhicule
FIN - ajoneuvon suurimmalla sallitulla kokonaispainolla
GB - at laden weight of the vehicle
GR - για το επιτρεπτό μικτό βάρος του οχήματος
H - a jármű megengedett össztömege esetén
I - per un peso complessivo ammesso del veicolo
N - ved kjøretøyets tillatte totalvekt
NL - bij toelaatbaar totaal gewicht van het voertuig
P - com o peso total permitido do veículo
PL - przy dopuszczalnym ciężarze całkowitym pojazdu
S - vid fordonets tillåtna totalvikt
SLO - pri dovoljeni skupni teži vozila
SK - pri celkovej prípustnej hmotnosti vozidla
TR - Taşıtın azami toplam ağırlığında

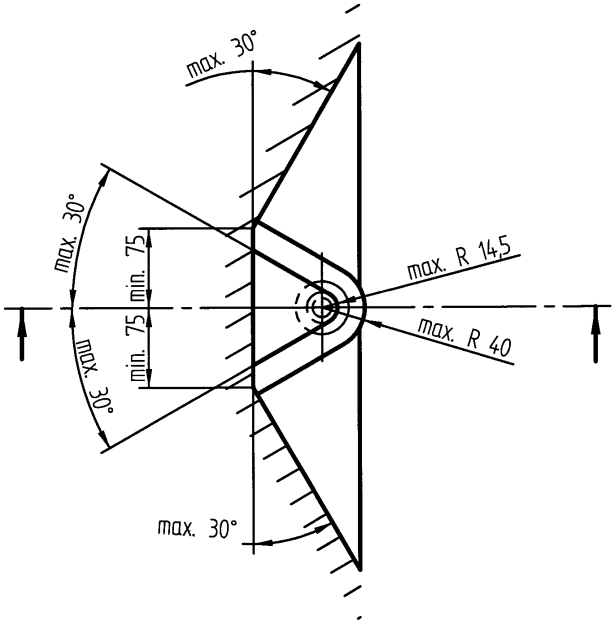

D - Der Handhebel Freiraum von Bolzenkupplungen nach Anhang VII, Abbildung 33 der Richtlinie 94/20/EG ist zu gewährleisten.

DK - Frirummet for boltkoblingernes håndtag skal overholdes iht. bilag VII, fig. 33 i direktiv 94/20/EF.

CZ - Volný prostor ruční páky čepových spojek ve smyslu Přílohy VII, obr. 33 Směrnice č. 94/20/EG musí být zaručen.

E - Debe garantizarse el espacio libre para la palanca manual en los enganches por pernos, conforme al anexo VII, figura 33 de la directiva comunitaria CE/94/20.

F - La zone de dégagement du levier de l'axe d'attelage doit être garantie conformément à l'annexe VII, illustration 33 de la directive 94/20/CE.

FIN - Vetoaisakytkimien käsivivun vapaa tila on taattava direktiivin 94/20/EY liitteen VII, kuvan 33 mukaisesti.

GB - The hand lever clearance of bolt couplings specified in appendix VII, diagram 33 of guideline 94/20/EG must be guaranteed.

GR - Πρέπει να εξασφαλίζεται ο ελεύθερος χώρος για τον χειρομοχλό συστημάτων ζεύξης με πείρο σύμφωνα με το παράρτημα VII, εικόνα 33 της Οδηγίας 94/20/ΕΟΚ.

H - Biztosítani kell a csapos tengelykapcsolók kézikarjának szabad terét a 94/20/EK irányelv VII. függelékének 33. számú ábrája szerint.

I - Per la leva a mano deve essere garantito lo spazio libero dai giunti a pioli secondo l'allegato VII, figura 33 della direttiva 94/20/CE.

N - Frirommet for boltkoplingers håndtak etter tillegg VII, avbilding 33 i direktiv 94/20/EEC skal overholdes.

NL - De hendeltussenruimte van boutkoppeling volgens supplement VII, afbeelding 33 van de richtlijn 94/20/EG moet in acht worden genomen.

P - Garantir as zonas livres para alavancas de acoplamentos por pinos, conforme Anexo VII, gráfico 33 da Norma 94/20/CE.

PL - Należy zagwarantować swobodną przestrzeń dźwigni ręcznej sprzęgieł palcowych według załącznika VII, ilustracja 33 wytycznej 94/20/EG .

S - Spelrummet för bultkopplingens manöverspak enligt bilaga VII, figur 33 i riktlinje 94/20/EG skall garanteras.

SLO - Zagotoviti zračnost ročnega vzvoda sklopk sornikov, po priklopu VII, slika 33 , smernice 94/20/EG.

SK - Volný priestor ručnej páky čapových spojek v zmysle Prílohy VII, obr. 33 Smernice č. 94/20/EG musí byť zaručený.
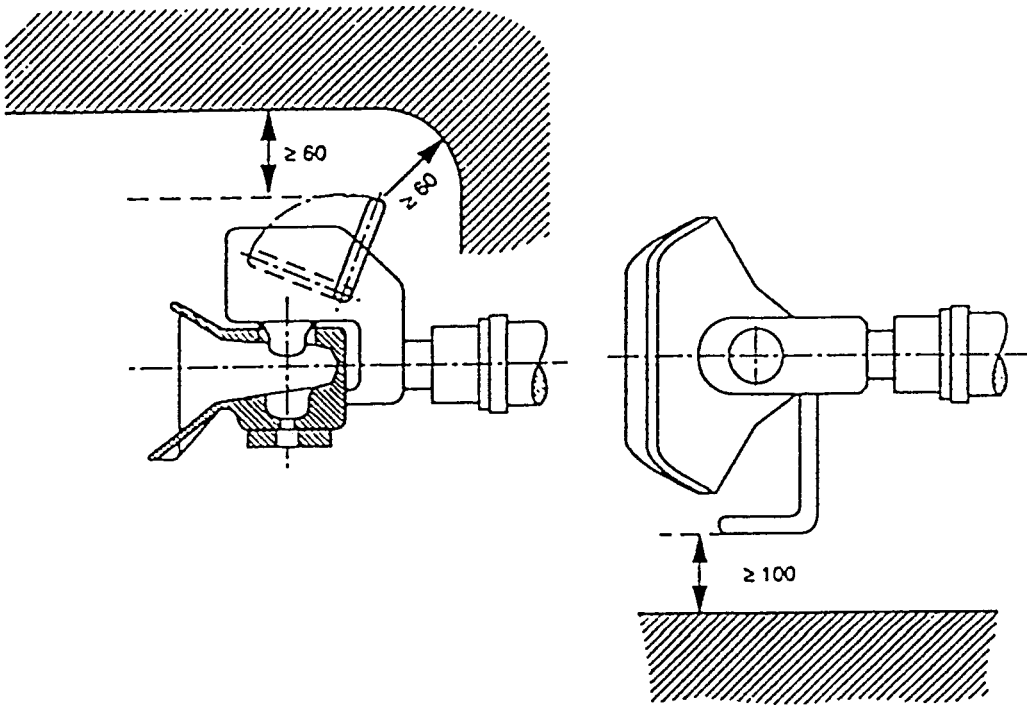
TR - Pimli kavramalar için 94/20/EG Yönetmeliği, Ek VII, Resim 33'te belirtilen el kolu serbest alanı bırakılmalıdır.