D Montage- und Betriebsanleitung

CZ Návod k montáži a provozu

DK Montage- og driftsvejledning

E Instrucciones de montaje y de servicio

F Notice de montage et d'utilisation

FIN Asennus- ja käyttöohjeet

GB Installation and Operating Instructions

GR Οδηγίες τοποθέτησης και λειτουργίας

I Istruzioni di montaggio e per l'uso

N Monterings- og bruksanvisning

NL Montage- en gebruikshandleiding

S Monterings- och bruksanvisning

PL Instrukcja montażu i eksploatacji

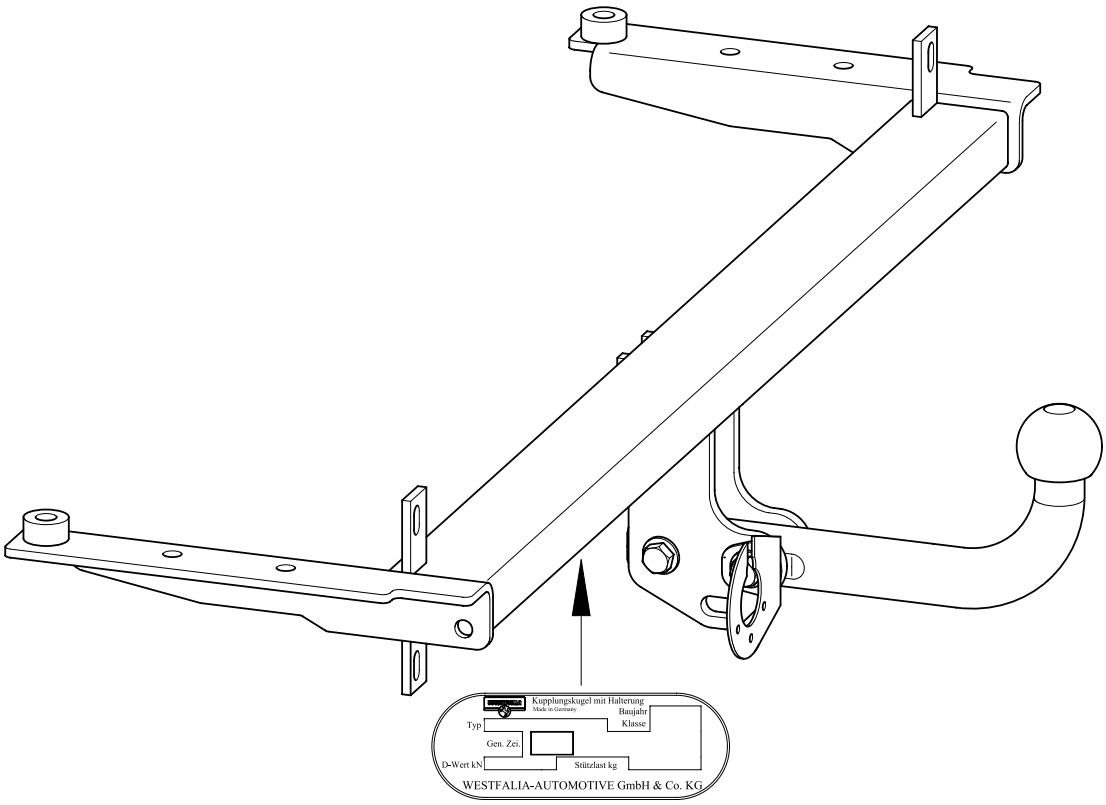

349 010 691 101 - 49/99

Daewoo Leganza

D Anhängevorrichtung (Kupplungskugel mit Halterung)

ohne Elektrosatz

Hersteller: WESTFALIA-AUTOMOTIVE GmbH & Co. KG Westfalia-Bestell - Nr.: 349 010

Genehmigungsnummer nach Richtlinie 94/20/EG: **e13 00-0531**

Klasse: **A-50-X** Typ: **349 010**

Technische Daten : maximaler D-Wert: **9,0 kN**

maximale Stützlast: **75 kg**

Verwendungsbereich: Fahrzeughersteller: **Daewoo**

Modell: **Leganza**

Allgemeine Hinweise:

Für den **Fahrbetrieb** sind die **Angaben des Fahrzeugherstellers** bzgl. Anhängelast und Stützlast **maßgebend**, wobei die Werte der Anhängevorrichtung nicht überschritten werden dürfen.

Formel für D-Wert-Ermittlung: $\frac{\text{Anhängelast [kg] x Kfz. Gesamtgewicht [kg]}}{\text{Anhängelast [kg] + Kfz. Gesamtgewicht [kg]}} \times \frac{9{,}81}{1000} = \text{D [kN]}$

Die Anhängevorrichtung dient zum Ziehen von Anhängern, welche mit Zugkugelkupplungen ausgerüstet sind und zum Betrieb von Lastenträgern, welche für die Montage auf der Kupplungskugel zugelassen sind. Artfremde Benutzung ist verboten. Der Betrieb muß den Straßenverhältnissen angepaßt erfolgen. Beim Betrieb verändern sich die Fahreigenschaften des Fahrzeuges. Die Betriebsanleitung des Fahrzeugherstellers ist zu beachten.

Die vom Fahrzeughersteller serienmäßig genehmigten Befestigungspunkte sind eingehalten.
Der Freiraum nach Anhang VII, Abbildung 30 der Richtlinie 94/20/EG ist gewährleistet.
Der Anbau der Anhängevorrichtung ist entsprechend den Festlegungen in Anhang I, Nr. 5.10 der Richtlinie 94/20/EG zu prüfen (Anbauabnahme durch Technischen Sachverständigen/Dienst).
Diese Montage- und Betriebsanleitung ist den Kfz. - Papieren beizufügen.

Montagehinweise:

Die Anhängevorrichtung ist ein Sicherheitsteil und darf nur **von Fachpersonal montiert** werden. Jegliche Änderungen bzw. Umbauten an der Anhängevorrichtung sind verboten. Sie führen zum Erlöschen der Betriebserlaubnis.
Isoliermasse bzw. Unterbodenschutz am Kfz. - falls vorhanden - im Bereich der Anlageflächen der Anhängevorrichtung **entfernen**. Blanke Karosseriestellen sowie Bohrungen mit Rostschutzfarbe versiegeln.

Betriebshinweise:

Sämtliche Befestigungsschrauben der Anhängevorrichtung nach ca. 1000 Anhänger - km mit den vorgeschriebenen Anziehdrehmomenten nochmals nachziehen.
Die Kupplungskugel ist sauber zu halten und zu fetten. Werden jedoch Spurstabilisierungseinrichtungen, wie z.B. die Westfalia "SSK" benutzt, muß die Kupplungskugel fettfrei sein. Die Hinweise in den jeweiligen Betriebsanleitungen beachten.
Sobald an einer beliebigen Stelle ein Kupplungskugel-Durchmesser von 49,0 mm oder kleiner erreicht ist, darf die Anhängevorrichtung aus Sicherheitsgründen nicht mehr benutzt werden.
Das Leergewicht des Fahrzeuges erhöht sich nach Montage der Anhängevorrichtung um 17 kg.

Änderungen vorbehalten.

Tažna zařizeni bez elektropříslušenství

CZ

Výrobce: WESTFALIA-AUTOMOTIVE GmbH & Co. KG Westfalia objednací číslo: 349 010

Číslo povolení podle směrnice 94/20/EG:		**e13 00-0531**
Třída: **A-50-X**	Typ:	**349 010**
Technicke udaje:	maximální D-hodnota:	**9,0 kN**
	maximální zatížení podpěry:	**75 kg**

Oblast použití:	výrobce vozidel:	**Daewoo**
	model:	**Leganza**

Všeobecné informace:

Pro **jízdu** jsou **směrodatné údaje výrobce vozidla** popř. údaje o zatížení přívěsem a zatížení podpěry, přičemž nesmí být překročeny hodnoty tažného zařízení.

Formule ke zjištění D-hodnoty: $\frac{\text{zatížení přívěsem [kg] x celková váha vozidla [kg]}}{\text{zatížení přívěsem [kg] + celková váha vozidla [kg]}} \times \frac{9{,}81}{1000} = D\,[kN]$

Tažné zařízení slouží tahání přívěsů, které jsou vybaveny kulovým tažným zařízením a k provozu nosníků povolených k montáži na kulové tažném zařízení. Jiné použití je zakázáno. Použití musí odpovídat silničním poměrům. Při provozu se mění jízdní vlastnosti vozidla. Musí se brát na zřetel provozní návod výrobce vozidla.

Výrobcem vozidla sériově povolené upevňovací body se musí dodržet.
Volné místo podle přílohy VII, zobrazení 30 směrnice 94/20/EG je dodrženo.
Nabudování tažného zařízení se musí zkontrolovat podle určení v příloze 5.10 směrnice 94/20/EG (přejímka nabudování Technickým znalcem/službou).
Montážní a provozní návod se musí připojit k dokladům vozidla.

Montážní informace:

Tažné zařízení je bezpečnostní díl a smí být **namontován** jen **odborníky**.
Každá změna popř. přeměny na tažném zařízení jsou zakázány. Vedou jen ke ztrátě platnosti provozního povolení.
Odstranit izolační masu popř. ochranný nátěr podvozku vozidla - když existuje - v oblasti přítlačných častí tažného zařízení. 0čištěné části karoserie, jakož i vývrty uzavřít barvou proti rezavění.

Provozní informace:

Všechny upevňovací šrouby tažného zařízení dotáhnout po cca 1000 km tažení přívěsu předepsaným kroutícím momentem.
Spojovací koule se musí udržovat čistá a namazaná. Použijí-li se stabilizační zařízení stop, jako např. Westfalia "SSK", pak musí být spojovací koule bez mazacího tuku. Dodržujte informace v patřičných provozních návodech.
Jakmile bude dosažen na některém místě průměr spojovací koule rovný nebo menší než 49,0 mm, nesmí být tažné zařízení z bezpečnostních důvodů více používané.
Váha prázdného vozidla se zvýší po montáži tažného zařízení o 17 kg.

Změny vyhrazeny.

DK Anhængertræk uden el-sæt

Fabrikant: WESTFALIA-AUTOMOTIVE GmbH & Co. KG Westfalia bestillingsnr.: 349 010

Tilladelsesnummer iflg. retningslinie 94/20/EU:		**e13 00-0531**
Klasse: **A-50-X**	Type:	**349 010**
Tekniske specifikationer:	Maksimal D-værdi:	**9,0 kN**
	Maksimal støttelast:	**75 kg**

Anvendelsesområde:

Køretøjsfabrikant:	**Daewoo**
Model:	**Leganza**

Generelle henvisninger:

Ved **kørselsdrift** er alle **oplysninger fra køretøjsfabrikanten** angående anhængerlast samt støttelast **retningsgivende**. Man må dog ikke overskride værdierne for anhængertrækket.

Formel til registrering af D-værdien: $\frac{\text{Anhæengerlast [kg] x køretøjets totalvægt [kg]}}{\text{Anhæengerlast [kg] + køretøjets totalvægt [kg]}} \times \frac{9{,}81}{1000} = \text{D [kN]}$

Anhængertrækket har til formål at trække anhængere, der er udstyret med trækkoblingskugler samt til drift af lastdragere, der er tilladt til montage af anhængertrækket. Andre anvendelser er forbudte. Driften skal finde sted på normale trafiksveje. Ved drift forandres køretøjets køreegenskaber. Man skal være opmærksom på og overholde køretøjsfabrikantens driftsvejledning.

De fastgørelsespunkter, som køretøjsfabrikanten har som standard, skal overholdes.
Frirummet er iflg. tillæg VII, figur 30 fra retningslinien 94/20/EU garanteret.
Montagen af anhængertrækket skal kontrolleres i overensstemmelse med fastlæggelserne i tillæg I, nr. 5.10 i retningslinien 94/20/EU (montagekontrol via teknisk sagkyndig/service).
Denne montage- og driftsvejledning skal vedlægges køretøjets papirer.

Montagehenvisninger:

Anhængertrækket er en sikkerhedsdel og må udelukkende **monteres af fagfolk**.
Enhver ændring henh. ombygning af anhængertrækket er forbudt. De medfører , at driftstiladelsen ikke længere er gyldig.
Isoleringsmasse henh. undervognsbeskyttelse på køretøjet, hvis disse er til stede, skal **fjernes** fra området omkring anhængertrækket. Blanke karosseridele samt udboringer skal forsynes med rustbeskyttelsesfarve.

Driftshenvisninger:

Samtlige fastgørelsesskruer på anhængertrækket skal eftertrækkes efter ca. 1000 km med anhængeren. Dette skal gøres med de forskrevne startdrejningsmomenter.
Koblingskuglen skal holdes ren og smøres. Hvis man dog anvender sporstabiliseringsanordninger, såsom Westfalia “SSK”, skal koblingskuglen være uden smørelse. Vær opmærksom på og overhold henvisningerne i den pågældende driftsvejledning.
Når et vilkårligt sted på koblingskuglen har en diameter på 49,0 mm eller mindre, må man ikke anvende anhængertrækket af sikkerhedsmæssige årsager.
Køretøjets egenvægt forhøjes med ca. 17 kg, når anhængertrækket monteres.

Retten til ændringer forbeholdes.

Enganche juego eléctrico

E

Fabricante: WESTFALIA-AUTOMOTIVE GmbH & Co. KG Núm. de pedido Westfalia: 349 010

Número de autorización según la norma 94/ 20/ CE:		**e13 00-0531**
Clase: **A-50-X**	Modelo:	**349 010**
Datos técnicos:	valor D máximo:	**9,0 kN**
	carga de apoyo máxima:	**75 kg**

Campo de aplicación:	Fabricante de vehículo:	**Daewoo**
	Modelo:	**Leganza**

Indicaciones generales:

Son determinantes los **datos del fabricante del vehículo** referente a la carga de remolque y carga de apoyo **para la utilización del vehículo**, no debiendo ser sobrepasados los valores del enganche.
Fórmula para la determinación del valor D:

$$\frac{\text{Cargo de remolque [kg] x Peso total del vehículo [kg]}}{\text{Cargo de remolque [kg] + Peso total del vehículo [kg]}} \times \frac{9{,}81}{1000} = \text{D [kN]}$$

El enganche sirve para el arrastre de remolques equipados con un acoplamiento esférico de tracción para el remolque de soportes de carga autorizados para el montaje en una bola de enganche. Se prohibe la utilización destinada a otros usos. La utilización debe efectuarse de acuerdo a las condiciones de tráfico. Durante la utilización se modifican las cualidades de marcha del vehículo. Deben observarse las instrucciones de servicio del fabricante del vehículo.

Se han tomado en consideración los puntos de fijación de serie del vehículo indicados por el fabricante del vehículo. Queda garantizado el espacio libre contenido en el anexo VII, figura 30 de la norma 94/ 20/ CE. Debe verificarse el montaje del enganche según las prescripciones contenidas en el anexo I, núm. 5.10 de la norma 94/ 20/ CE (a través de un experto técnico/ servicio técnico). Estas instrucciones de montaje y de servicio deben adjuntarse a la documentación del vehículo.

Indicaciones de montaje:

El enganche es una pieza de seguridad y **debe ser montado únicamente por personal especializado**. No está autorizado efectuar cambios o modificaciones en el enganche. Ello conllevaría la consiguiente anulación del permiso de circulación. **Eliminar la masilla aislante o protección de bajos del vehículo** - en caso de existir - en la zona de las superficies de apoyo del enganche. Aplicar pintura protectora anticorrosión en las superficies de chapa desnudas así como en los taladros.

Indicaciones de servicio:

Volver a apretar todos los tornillos de fijación del enganche según los pares de apriete prescritos después de haber circulado aprox. 1000 km con el remolque. Mantener limpio y engrasado el enganche. En caso de utilizar dispositivos de estabilización direccional, como por ejemplo el ”SSK” Westfalia, el enganche deberá estar libre de grasa. Obsérvense las indicaciones en las correspondientes instrucciones de servicio. Si en cualquier zona se advierte que el diámetro del enganche alcanza los 49,0 mm o una medida inferior, debe dejar de utilizarse el enganche por motivos de seguridad. El peso en vacío del vehículo se incrementa en 17 kg una vez efectuado el montaje del enganche.

Reservado el derecho a introducir modificaciones.

F Attelage sans kit électrique

Marque : WESTFALIA-AUTOMOTIVE GmbH & Co. KG Référence Westfalia: 349 010

Numéro d'autorisation selon directive 94/20/CE:		**e13 00-0531**
Classe: **A-50-X**	Type:	**349 010**
Caractéristiques techniques :	Valeur D maxi:	**9,0 kN**
	Charge sur timon maxi:	**75 kg**

Domaine d'application:

Constructeur automobile:	**Daewoo**
Modèle:	**Leganza**

Généralités :

Pour l'**utilisation sur route**, il convient de **prendre en compte les indications du constructeur** relatives à la charge remorquée et à la charge sur timon, les valeurs autorisées pour l'attelage ne devant pas être dépassées.
Formule pour la détermination de la valeur D :

$$\frac{\text{charge remorquée [kg] x PTR [kg]}}{\text{charge remorquée [kg] + PTR [kg]}} \times \frac{9{,}81}{1000} = \text{D [kN]}$$

L'attelage sert à la traction de remorques équipées d'un accouplement à boule, et à l'utilisation de porte-charges dont le montage est homologué sur la boule d'attelage. Toute utilisation non conforme à cette définition est interdite. L'utilisation doit être adaptée aux conditions de la circulation. Les propriétés routières du véhicule sont modifiées par l'utilisation de l'attelage. Les instructions d'utilisation du constructeur doivent être respectées.

Les points de fixation homologués en série par le constructeur sont respectés.
L'espace libre selon annexe VII, figure 30 de la directive 94/20/CE est garanti.
Le montage de l'attelage doit être contrôlé conformément aux définitions de l'annexe I, n° 5.10 de la directive 94/20/CE (réception par le responsable/service technique).
Cette notice de montage et d'utilisation doit être jointe aux documents du véhicule.

Indications pour le montage :

L'attelage est un élément de sécurité et doit être **monté** exclusivement **par un personnel qualifié**.
Toute modification ou transformation effectuée sur l'attelage est interdite et entraîne l'annulation de l'autorisation d'exploitation.
Eliminer toute masse isolante ou produit de protection du soubassement sur le véhicule - si existant - dans la zone des surfaces d'appui de l'attelage. Enduire les surfaces nues de la carrosserie ainsi que les orifices d'une peinture anticorrosion.

Indications pour l'utilisation :

Resserrer l'ensemble des vis de fixation de l'attelage au couple de serrage prescrit au bout d'environ 1000 km avec l'attelage.
Nettoyer et graisser régulièrement la boule d'attelage. Toutefois, si des équipements de stabilisation tels que Westfalia „SSK" sont utilisés, la boule d'attelage doit être exempte de graisse. Respecter les indications données dans les différentes notices d'utilisation.
Dès que le diamètre de la boule d'attelage atteint en un endroit quelconque 49,0 mm ou moins, l'attelage ne doit plus être utilisé pour des raisons de sécurité.
Le poids à vide du véhicule augmente de 17 kg après le montage de l'attelage.

Sous réserve de modifications.

Vetokoukut Ilman sähköosia

FIN

Valmistaja: WESTFALIA-AUTOMOTIVE GmbH & Co. KG Westfalian tilausnro: 349 010

Direktiivin 94/20/EG mukainen hyväksymisnumero:		**e13 00-0531**
Luokka: **A-50-X**	Tyyppi:	**349 010**
Tekniset tiedot:	Suurin D-arvo:	**9,0 kN**
	Suurin koukkukuorma:	**75 kg**

Käyttökohteet:	Ajoneuvonvalmistaja:	**Daewoo**
	Malli:	**Leganza**

Yleiset ohjeet:

Ajokäytössä ajoneuvon valmistajan tiedot koskien vetokuormaa ja koukkukuormaa ovat **määräävät**, joskaan vetokoukun arvoja ei myöskään saa ylittää.

Kaava D-arvon laskentaa varten: $\frac{\text{Ventokuorma [kg] x ajoneuvon kok.paino [kg]}}{\text{Ventokuorma [kg] + ajoneuvon kok.paino [kg]}} \times \frac{9{,}81}{1000} = \text{D [kN]}$

Vetokoukku on tarkoitettu sellaisten perävaunujen vetämistä varten, jotka on varustettu vetokoukkukytkentälaitteella, ja sellaisia taakkatelineitä varten, jotka on hyväksytty asennettaviksi vetokoukkuun. Muunlainen käyttö on kielletty. Käytössä tieolosuhteet on huomioitava. Vetokäytössä ajoneuvon ajo-ominaisuudet muuttuvat. Ajoneuvon valmistajan käyttöohjeita tulee noudattaa.

Ajoneuvonvalmistajan sarjatuotantoa varten hyväksytyt kiinnityskohdat sopivat käytettäviksi.
Laitteisto vastaa direktiivin 94/20/EG liitteen VII kuvan 30 vapaata tilaa.
Vetokoukun asennus on koestettava direktiivin 94/20/EG liitteen I nro 5.10 ohjeiden mukaan (asennus tulee hyväksyttää katsastusviranomaisilla).
Nämä asennus- ja käyttöohjeet tulee liittää ajoneuvon dokumentteihin.

Asennusohjeita:

Vetokoukku on turvallisuuteen vaikuttava osa ja sen saavat **asentaa vain ammattihenkilöt**.
Vetokoukun kaikki muutokset ja muunnokset ovat kiellettyjä. Ne johtavat käyttöluvan peruuntumiseen.
Poista tarvittaessa ajoneuvosta vetokoukun kosketuspintojen **eristemassa ja alustansuoja-aine**. Peitä korin paljaat kohdat ja poraukset ruosteenestomaalilla.

Käyttöohjeita:

Kiristä vetokoukun kaikki kiinnityspultit noin 1000 km:n ajon jälkeen ilmoitetuilla kiristysmomenteilla.
Vetokoukku tulee pitää puhtaana ja rasvattuna. Käytettäessä suuntavakavuuden parantamislaitteita, kuten esim. Westfalian ”SSK”-laitetta, vetokoukkua ei kuitenkaan saa rasvata. Noudata kyseisen laitteen käyttöohjeita.
Heti vetokoukun kuulan halkaisijan ollessa mielivaltaisessa kohdassa 49,0 mm tai pienempi, vetokoukkua ei turvallisuussyistä enää saa käyttää.
Ajoneuvon omapaino nousee vetokoukun asennuksesta johtuen 17 kg.

Oikeudet muutoksiin pidätetään.

GB Towing hitch Without electrical set

Manufacturer: WESTFALIA-AUTOMOTIVE GmbH & Co. KG Westfalia order no.: 349 010

Approval no. as per Guideline 94/20/EC:		**e13 00-0531**
Class: **A-50-X**	Model:	**349 010**
Technical data:	Maximum D-value:	**9,0 kN**
	Maximum nose weight:	**75 kg**

Area of application:	Vehicle manufacturer:	**Daewoo**
	Model:	**Leganza**

General information:

The **vehicle manufacturer's specifications** regarding trailer load and nose weight are **decisive** for driving, and the values specified for the towing hitch must not be exceeded.

Formula for D-value: $\frac{\text{trailer load [kg] x vehicle total weight [kg]}}{\text{trailer load [kg] + vehicle total weight [kg]}} \times \frac{9{,}81}{1000} = \text{D [kN]}$

The towing hitch serves for towing trailers fitted with ball couplings and for use with load carriers approved for attachment to the towing hitch. Any use other than that specified is prohibited. Driving with a trailer must be adapted to the road conditions. The vehicle's handling is affected when a trailer is being towed. Follow the vehicle manufacturer's instructions.

The fixing points specified as standard must be observed.
Clearance as per Annex VII, Fig. 30, of Guideline 94/20/EG must be ensured.
Installation of the towing hitch must be checked in accordance with the specifications in Annex I, No. 5.10 of Guideline 94/20/EG (acceptance of installation work by technical expert / service). These installation and operating instructions must be enclosed with the vehicle papers.

Installation instructions:

The towing hitch is a safety component and must only be installed **by qualified personnel**.
Any alteration or conversion to the towing hitch is prohibited, and would lead to cancellation of design certification.
Remove insulating compound and underseal from vehicle (if present) in the area of the mating surfaces of the towing hitch. Seal any bare bodywork and bores with anti-corrosive paint.

Operating instructions:

Again tighten all securing bolts of the towing hitch after approx. 1000 trailer km, observing specified tightening torques.
The towing hitch must be kept clean and greased. However, if a stabilisation device, e.g. Westfalia "SSK", is used, the towing hitch must be free from grease. Follow the instructions in the relevant operating instructions.
As soon as the towing hitch diameter is 49.0 mm or less at any point, it must no longer be used for safety reasons.
After the towing hitch is fitted, the empty weight of the vehicle increases by 17 kg.

Subject to alteration.

σφαιρικές κεφαλές ζεύξης με στήριγμα

GR

χωρίς σετ ηλεκτρολογικού υλικού
Κατασκευαστής: WESTFALIA-AUTOMOTIVE GmbH & Co. KG

Westfalia-Αριθ. παραγγελίας: 349 010

Αριθ. αδείας σύμφωνα με την οδηγία 94/20/ΕΚ:		**e13 00-0531**
Κατηγορία: **A-50-X**	Τύπος:	**349 010**
Τεχνικά στοιχεία:	μέγιστη τιμή D:	**9,0 kN**
	μέγιστο βάρος στήριξης:	**75 kg**

Τομέας εφαρμογής: Κατασκευαστής αυτοκινήτων: **Daewoo**
Μοντέλο: **Leganza**

Γενικές υποδείξεις:

Για την **οδήγηση του αυτοκινήτου** σχετικά με το ρυμουλκούμενο βάρος (βάρος τρέιλερ) και το βάρος στήριξης (κατακόρυφη δύναμη στην κεφαλή του κοτσαδόρου) **ισχύουν τα στοιχεία του κατασκευαστή του αυτοκινήτου**, όπου οι σχετικές τιμές με τη σφαιρική κεφαλή ζεύξης με στήριγμα δεν επιτρέπεται να ξεπεραστούν.
Τύπος υπολογισμού της τιμής D:

$$\frac{\text{Βάρος ρυμούλησης [kg] x συνολιό βάρος οχήματος [kg]}}{\text{Βάρος ρυμούλησης [kg] + συνολιό βάρος οχήματος [kg]}} \times \frac{9{,}81}{1000} = \text{D [kN]}$$

Η σφαιρική κεφαλή ζεύξης με στήριγμα χρησιμοποιείται για τη ρυμούλκηση τρέιλερ που είναι εξοπλισμένα με αντίστοιχο μηχανισμό ζεύξης για σφαιρική κεφαλή και για τη λειτουργία συστημάτων που επιτρέπεται να μονταριστούν στη σφαιρική καφαλή ζεύξης. Μια διαφορετική χρήση απαγορεύεται. Η λειτουργία πρέπει να είναι προσαρμοσμένη στις συνθήκες των δρόμων. Κατά τη λειτουργία αλλάζει η συμπεριφορά οδήγησης του αυτοκινήτου. Πρέπει να δοθεί προσοχή στις οδηγίες λειτουργίας του κατασκευαστή. Τα σημεία στερέωσης που έχουν εγκριθεί κανονικά από τον κατασκευαστή του αυτοκινήτου έχουν τηρηθεί. Ο ελεύθερος χώρος σύμφωνα με το παράρτημα VII, σχήμα 30 της οδηγίας 94/20/ΕΚ είναι εξασφαλισμένος.
Η τοποθέτηση της σφαιρικής κεφαλής ζεύξης με στήριγμα πρέπει να ελεχθεί σύμφωνα με τους κανονισμούς του παραστήματος I, αριθ. 5.10 της οδηγίας 94/20/ΕΚ (παραλαβή της τοποθέτησης από τεχνικό εμπειρογνώμονα ή τεχνική υπηρεσία). Αυτές οι οδηγίες τοποθέτησης και λειτουργίας πρέπει να επισυνάπτονται στα χαρτιά του αυτοκινήτου.

Υποδείξεις τοποθέτησης:

Η σφαιρική κεφαλή ζεύξης με στήριγμα είναι ένα εξάρτημα ασφαλείας και επιτρέπεται να **τοποθετείται μόνο από ειδικευμένο προσωπικό**.
Απαγορεύεται κάθε αλλαγή ή μετατροπή στη σφαιρική κεφαλή ζεύξης με στήριγμα. Οι τυχόν αλλαγές ή μετατροπές οδηγούν στην ακύρωση της άδειας λειτουργίας.
Αφαιρέστε τα υλικά μόνωσης ή την εξωτερική προστασία του δαπέδου - σε περίπτωση που υπάρχουν - από την επιφάνεια του αυτοκινήτου που θα τοποθετηθεί η σφαιρική κεφαλή ζεύξης με στήριγμα. Βάψτε τις γυμνές μεταλλικές επιφάνειες καθώς και τις οπές με αντισκωριακό χρώμα.

Υποδείξεις λειτουργίας:

Μετά περίπου 1000 χιλιόμετρα οδήγησης με τρέιλερ ξανασφίξτε όλες τις βίδες στερέωσης της σφαιρικής κεφαλής ζεύξης με στήριγμα με την προβλεπόμενη ροπή στρέψης.
Η σφαιρική κεφαλή ζεύξης με στήριγμα πρέπει να διατηρείται καθαρή και να γρασάρεται. Όταν όμως χρησιμοποιούνται διατάξεις σταθεροποίησης του ίχνους, όπως π.χ. η Westfalia "SSK", δεν επιτρέπεται η σφαιρική κεφαλή ζεύξης με στήριγμα να είναι γρασαρισμένη. Προσέξτε τις υποδείξεις στις εκάστοτε οδηγίες λειτουργίας.
Μόλις σε κάποια θέση η διάμετρος της σφαιρικής κεφαλής ζεύξης γίνει 49,0 mm ή μικρότερη, δεν επιτρέπεται πλέον για λόγους ασφαλείας η χρήση της σφαιρικής κεφαλής ζεύξης με στήριγμα.
Μετά την τοποθέτηση της σφαιρικής κεφαλής ζεύξης με στήριγμα αυξάνει το καθαρό βάρος του αυτοκινήτου κατά 17 kg.

Διατηρούμε το διακαίωμα αλλαγών.

I Gancio di traino Senza kit elettrico

Produttore: WESTFALIA-AUTOMOTIVE GmbH & Co. KG N. ordinazione Westfalia: 349 010

Numero di omologazione secondo la direttiva 94/20/CE:		**e13 00-0531**
Classe: **A-50-X**	Tipo:	**349 010**
Dati tecnici:	Valore D max:	**9,0 kN**
	Carico di appoggio max:	**75 kg**

Campo d'impiego:	Produttore automobilistico:	**Daewoo**
	Modello:	**Leganza**

Avvertenze generali:

Per la **marcia** sono **valide** le **indicazioni del produttore automobilistico** rispetto al peso trainabile ed al carico di appoggio. Non si devono comunque superare i valori del gancio di traino.
Formula per il rilevamento del valore D:

$$\frac{\text{peso massimo [kg] x peso totale vettura [kg]}}{\text{peso massimo [kg] + peso totale vettura [kg]}} \times \frac{9{,}81}{1000} = \text{D [kN]}$$

Il gancio di traino serve per trainare dei rimorchi dotati di ganci sferici, nonché per il funzionamento con portacarichi omologati per il montaggio sul gancio di traino. Qualsiasi altro uso è vietato. Il funzionamento deve essere adeguato alle condizioni della strada. Durante il funzionamento si modificano le caratteristiche di guida della vettura. Rispettare le istruzioni per l'uso del produttore automobilistico.

I punti di fissaggio omologati di serie dal produttore automobilistico sono stati rispettati. La dimensione luce libera secondo l'allegato VII, figura 30, della direttiva 94/20/CE viene rispettata. Il montaggio del gancio di traino deve essere collaudato secondo le norme stabilite nell'allegato I N. 5.10 della direttiva 94/20/CE (collaudo da parte del perito/servizio tecnico).
Le presenti istruzioni di montaggio e per l'uso devono essere allegate ai documenti della vettura.

Avvertenze di montaggio:

Il gancio di traino è un componente di sicurezza e deve essere **montato solo da tecnici specializzati.**
E' vietata qualsiasi modifica costruttiva del gancio di traino. Una tale modifica comporterebbe l'invalidamento dell'omologazione del ministero dei trasporti.
Eliminare l'isolante o la protezione sottoscocca eventualmente presente sulla vettura nella zona delle superfici di appoggio del gancio di traino. Trattare le parti sverniciate della carrozzeria ed i fori con vernice antiruggine.

Avvertenze per l'uso:

Dopo circa 1000 km effettuati con il rimorchio, riserrare tutte le viti di fissaggio del gancio di traino con le coppie di serraggio prescritte.
Il gancio di traino deve essere pulito e lubrificato. Solo se si usano dei dispositivi di stabilizzazione della traiettoria, per esempio il dispositivo Westfalia „SSK", il gancio di traino deve essere privo di grasso. Rispettare le avvertenze delle relative istruzioni per l'uso.
Non appena il gancio di traino raggiunge in qualsiasi punto un diametro di 49,0 mm o inferiore, il gancio di traino stesso non deve essere più usato per motivi di sicurezza.
Dopo il montaggio del gancio di traino il peso a vuoto della vettura aumenta di 17 kg.

Ci riserviamo modifiche.

Tilhengerfeste uten elektrosett

N

Produsent: WESTFALIA-AUTOMOTIVE GmbH & Co. KG Westfalia-bestillingsnummer: 349 010

Godkjennelsesnummer etter direktiv 94/20/EF:		**e13 00-0531**
Klasse: **A-50-X**	Type:	**349 010**
Tekniske data:	maksimal D-verdi:	**9,0 kN**
	maksimal støttelast:	**75 kg**

Bruksområde:	Bilprodusent:	**Daewoo**
	Modell:	**Leganza**

Generelle henvisninger:

For **kjøringen gjelder oppgavene fra bilprodusenten** med hensyn til tilhengerlast og støttelast, verdiene for tilhengerfestet må ikke overskrides.

Formel for D-verdi-beregningen: $\frac{\text{Tilhengerlast [kg] x bil-totalvekt [kg]}}{\text{Tilhengerlast [kg] + bil-totalvekt [kg]}} \times \frac{9{,}81}{1000} = \text{D [kN]}$

Tilhengerfestet tjener til å trekke tilhengere som er utstyrt med kulekoplinger og for drift av lastbærere som er godkjent for montering på koplingskulen. Annen bruk er forbudt. Bruken må tilpasses veiforholdene. Ved bruk endres bilens kjøreegenskaper. Driftsinstruksen fra bilprodusenten må følges.

De festepunktene som er godkjent av bilprodusenten som standard må overholdes.
Fritt rom i henhold til bilag VII, bilde 30 i direktiv 94/20/EF er garantert.
Monteringen av tilhengerfestet skal kontrolleres i henhold til bestemmelsene i bilag I, nr. 5.10 i direktiv 94/20/EF (godkjennelse av biltilsynet / bilsakkyndig).
Denne monterings- og driftsanvisningen skal legges ved bilens dokumenter.

Monteringshenvisninger:

Tilhengerfestet er en sikkerhetsdel og må kun **monteres av fagfolk**.
Enhver endring hhv. ombygging av tilhengerfestet er forbudt. De medfører at driftstillatelsen opphører.
Isolermasse hhv. understellsbeskyttelse på bilen - hvis det finnes - i området for bæreflatene på tilhengerfestet skal **fjernes**. Blanke karosserideler og hull skal forsegles med rustbeskyttelseslakk.

Driftshenvisninger:

Alle festeskruene på tilhengerfestet skal ettertrekkes med foreskrevet tiltrekkingsmoment etter ca. 1000 tilhenger-km.
Koplingskulen skal holdes ren og smøres med fett. Hvis det imidlertid blir brukt sporstabiliserings-innretninger som f.eks. Westfalia „SSK“, må koplingskulen være fri for fett.
Følg henvisningene i de respektive driftsinstruksene.
Så snart koplingskulen på et eller annet sted har nådd en diameter på 49,0 mm eller mindre, må tilhengerfestet av sikkerhetsgrunner ikke brukes lenger.
Bilens tomvekt øker med 17 kg etter montering av tilhengerfestet.

Endringer forbeholdes.

NL Trekhaak zonder elektrische uitrusting

Fabrikant: WESTFALIA-AUTOMOTIVE GmbH & Co. KG Westfalia-bestelnr.: 349 010

Goedkeurnummer vlgs. richtlijn 94/20/EG:		**e13 00-0531**
Klasse: **A-50-X**	Type:	**349 010**
Technische gegevens:	maximale D-waarde:	**9,0 kN**
	maximale kogeldruk:	**75 kg**

Toepassing:	Voertuigfabrikant:	**Daewoo**
	Model:	**Leganza**

Algemene aanwijzingen:

Voor het **rijden** met aanhangwagen zijn de **specificaties van de voertuigfabrikant** m.b.t. tot getrokken gewicht en kogeldruk **bindend**; hierbij mogen echter de specificaties van de trekhaak niet worden overschreden.
Formule t.b.v. bepaling van de D-waarde:

$$\frac{\text{getrokken gewicht [kg] x totaal gewicht voertuig [kg]}}{\text{getrokken gewicht [kg] + totaal gewicht voertuig [kg]}} \times \frac{9{,}81}{1000} = \text{D [kN]}$$

De trekhaak dient voor het trekken van aanhangwagens uitgerust met trekkogelkoppelingen en voor lastdragers die goedgekeurd zijn voor montage op de trekhaak. Het gebruik voor hiervan afwijkende doeleinden is niet toegestaan. Bij gebruik van de trekhaak dient rekening te worden gehouden met de wegomstandigheden. Bij het rijden met aanhangwagen veranderen de rij-eigenschappen van het voertuig. Gelieve hieromtrent de handleiding van de voertuigfabrikant te raadplegen.

De door de voertuigfabrikant standaard toegestane bevestigingspunten zijn aangehouden.
De vrije ruimte volgens appendix VII, afbeelding 30, van de richtlijn 94/20/EG is gewaarborgd.
De montage van de trekhaak dient volgens de bepalingen van appendix I, nr. 5.10 van de richtlijn 94/20/EG te worden gecontroleerd (montagekeuring door technische deskundige/ dienst). Deze montage- en gebruikshandleiding dient aan de voertuigdocumenten te worden toegevoegd.

Aanwijzingen voor de montage:

De trekhaak is een veiligheidskritische component die uitsluitend door **vakkundig personeel** mag worden **ingebouwd**. Elke wijziging c.q. aanpassing aan de trekhaak is ontoelaatbaar en heeft bovendien het vervallen van de homologatie (bedrijfsvergunning) tot gevolg. **Isolatie-materiaal c.q. underbody coating** aan het voertuig - indien aanwezig - ter plaatse van de montagevlakken voor de trekhaak **verwijderen.** Blanke carrosseriedelen en geboorde gaten met corrosiewerende lak verzegelen.

Aanwijzingen voor het gebruik:

Na ca. 1.000 km met aanhangwagen te hebben gereden dienen alle bevestigingsbouten van de trekhaak met het voorgeschreven aanhaalkoppel te worden nagetrokken. De trekhaakkogel altijd schoon en ingevet houden. Indien echter spoorstabilisatie-inrichtingen zoals bijv. de Westfalia “SSK” gebruikt worden, moet de trekhaakkogel vetvrij zijn. Hiervoor dienen de aanwijzingen van de betreffende gebruikshandleiding te worden opgevolgd. Zodra de trek-haakkogel op enige plaats tot een kogeldiameter van 49,0 mm of minder ingesleten is, mag de trekhaak om veiligheidsredenen niet meer gebruikt worden. Door de montage van de trekhaak wordt het eigen gewicht van het voertuig met 17 kg verhoogd.

Wijzigingen voorbehouden.

Dragkrok utan El-sats

S

Tillverkare: WESTFALIA-AUTOMOTIVE GmbH & Co. KG Westfalia best.-nr: 349 010

Tillståndsnummer enligt Riktlinje 94/20/EG:		**e13 00-0531**
Klass: **A-50-X**	Typ:	**349 010**
Tekniska data:	maximalt D-värde:	**9,0 kN**
	maximalt stödlast:	**75 kg**

Användningsområde: Fordonstillverkare: **Daewoo**
Modell: **Leganza**

Allmänna anvisningar:

Normgivande för **körningen** är **tillverkarens uppgifter** beträffande släpvagnslast och stödlast, varvid värdena för dragkroken inte får överskridas.
Formel för fastställning av D-värdet:

$$\frac{\text{släpvagnslast [kg] x bilens totalvikt [kg]}}{\text{släpvagnslast [kg] + bilens totalvikt [kg]}} \times \frac{9{,}81}{1000} = \text{D [kN]}$$

Dragkroken används för att dra släpvagnar, vilka är utrustade med dragkulskopplingar samt för användning av lasthållare (exempelvis fastsättning av cykelställ), som är tillåtna för montering på dragkroken. All annan användning är förbjuden. Användningen måste anpassas till vägförhållandena. Vid körning med släp förändras bilens köregenskaper. Beakta fordonstillverkarens bruksanvisning.

De av fordonstillverkaren tillåtna standard-fastsättningspunkterna har följts.
Spelrummet enligt bilaga VII, bild 30 i Riktlinje 94/20/EG garanteras.
Monteringen av dragkroken skall kontrollerans i enlighet med bestämmelserna i bilaga I, nr 5.10 i Riktlinje 94/20/EG (monteringsbesiktning utförs av teknisk exepertis).
Denna monterings- och bruksanvisning skall bifogas till fordonshandlingarna.

Monteringsanvisningar:

Dragkroken är en säkerhetsdel och får endast **monteras av fackpersonal**.
Det är förbjudet att göra ändringar resp ombyggnader på dragkroken. Detta leder till att drifttillståndet dras in.
Tag bort isoleringsmassan resp underplåtens skyddbeläggning (om sådan finns) från bilen i området kring dragkrokens anliggningsytor. Ytbehandla blanka karosseridelar samt borrhålen med rostskyddsfärg.

Driftanvisningar:

Efterdrag dragkrokens samtliga fastsättningsskruvar ännu en gång efter ca 1000 släpvagns-km med de föreskrivna åtdragningsmomenten.
Dragkroken skall hållas ren och fettas in. Använder man säkerhetskoppling, exempelvis Westfalia ”SSK” måste kopplingskulan vara fri från fett. Beakta anvisningarna i respektive bruksanvisning.
Då kopplingskulans diameter på något ställe är 49.0 mm eller mindre, får dragkroken av säkerhetsskäl inte längre användas.
Bilens tomvikt ökas med ca 17 kg efter monteringen av dragkroken.

Med förbehåll för ändringar.

PL Haki Holownicze bez wyposażenia elektrycznego

Producent: WESTFALIA-AUTOMOTIVE GmbH & Co. KG

Nr zamówieniowy firmy Westfalia: 349 010

Numer zezwolenia według wytycznych 94/20/EG:		**e13 00-0531**
Klasa: **A-50-X**	Typ:	**349 010**
Dane techniczne:	maksymalna wartość D:	**9,0 kN**
	maksymalne obciążenie podparciowe:	**75 kg**

Zakres stosowania:

Producent samochodu:	**Daewoo**
Model:	**Leganza**

Zalecenia ogólne:

Informacjami **miarodajnymi** odnośnie **jazdy** są **dane podawane przez producenta samochodu** względnie obciążenie przyczepowe i obciążenie podparciowe, przy czym wartości parametrów haka holowniczego nie mogą zostać przekroczone.
Wzór do obliczania wartości D:

$$\frac{\text{Obciążenie przyczepowe [kg] x ciężar całkowity samochodu [kg]}}{\text{Obciążenie przyczepowe [kg] + ciężar całkowity samochodu [kg]}} \times \frac{9{,}81}{1000} = D\ [kN]$$

Hak holowniczy służy do holowania przyczep wyposażonych w pociągowe sprzęgła kulowe oraz do eksploatacji z przyczepami ciężarowymi, które są dopuszczone do zamontowania sprzęgła kulowego. Zakazane jest stosowanie innego rodzaju sprzęgieł. Jazda musi być dostosowana do warunków drogowych. W czasie holowania przyczepy zmieniają się parametry jazdy samochodu. Należy przestrzegać zaleceń zawartych w instrukcji eksploatacji samochodu, dostarczonej przez producenta.

Podane przez producenta pojazdu punkty mocowania, które posiadają seryjne dopuszczenie, są zachowane.
Odległości podane w załączniku VII, ilustracja 30 wg. wytycznych 94/20/EG są zachowane.
Zainstalowanie haka holowniczego musi zostać sprawdzone zgodnie z postanowieniami załącznika I, nr 5.10. wytycznych 94/20/EG (Odbiór zainstalowania urządzenia przez rzeczoznawcę / służbę techniczną).
Niniejszą instrukcję montażu i eksploatacji należy dołączyć do dokumentów samochodu.

Zalecenia dotyczące montażu:

Hak holowniczy jest elementem wpływającym na bezpieczeństwo jazdy i może zostać zainstalowany wyłącznie przez **personel wyspecjalizowany**.
Niedopuszczalne jest wprowadzanie jakichkolwiek zmian w konstrukcji haka holowniczego. Prowadzi to do wygaśnięcia dopuszczenia do stosowania.
W przypadku obecności **masy izolacyjnej względnie osłony podwozia** w miejscu przylegania haka holowniczego należy ją **usunąć**. Nieosłonięte miejsca karoserii jak również wywiercone otwory należy pomalować farbą antykorozyjną.

Zalecenia dotyczące eksploatacji:

Wszystkie śruby mocujące haka holowniczego należy dokręcić po przejechaniu ok. 1000 km z przyczepą.
Kulę sprzęgła należy utrzymywać w czystości i smarować. W przypadku stosowania urządzeń stabilizacyjnych, jak np. system “SSK” firmy Westfalia, kula sprzęgła nie może być nasmarowana. Należy stosować zalecenia zawarte w odnośnych instrukcjach eksploatacji.
Jeżeli w dowolnym miejscu średnica kuli sprzęgła będzie wynosiła 49,0 mm lub mniej hak holowniczy nie może być używany ze względów bezpieczeństwa jazdy.
Po zamontowaniu haka holowniczego waga pustego samochodu zwiększa się o 17 kg.

Zastrzega się możliwość wprowadzania zmian.

D **Lieferumfang der Anhängevorrichtung**

CZ **Objem dodání tažného zařízení**

DK **Anhængertrækkets leveringsomfang**

E **Volumen de suministro del enganche**

F **Pièces comprises dans la fourniture de l'attelage**

FIN **Vetokoukun toimituksen sisältö**

GB **Scope of delivery of towing hitch**

GR **Περιεχόμενο του πακέτου της σφαιρικής κεφαλής ζεύξης με στήριγμα**

I **Dotazione del gancio di traino**

N **Leveringsomfang for tilhengerfestet**

NL **Leveringsomvang trekhaak**

S **Dragkrokens leveransspecifikation**

PL **Zakres dostawy haka holowniczego**

1	1x	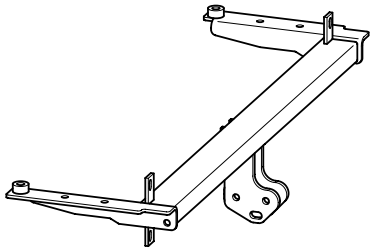	
2	1x	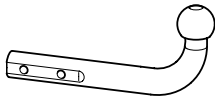	
3	1x	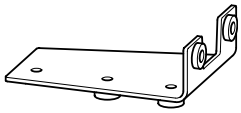	
4	1x	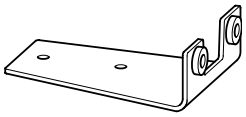	
5	2x	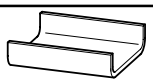	
6	1x		
7	2x		18x12,1x37
8	2x		M6x20 (8.8)
9	4x		M8x30 (8.8)
10	4x		M10x35 (8.8)
11	4x		M10x45 (8.8)
12	2x		M10x90 (8.8)
13	2x		M12x75 (10.9)
14	8x		8,4
15	16x		10,5x21x,2
16	3x		13x24x2,5
17	3x		13x30x6
18	4x		M8 (8)
19	6x		M10 (8)
20	2x		M12 (10)
21	1x	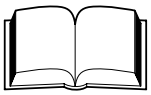	

D Lieferbare Ersatzteilumfänge Anhängevorrichtung

CZ Dodatelné náhradní díly tažného zařízení

DK Reservedele, der kan leveres til anhængertrækket

E Volumen de piezas de repuesto suministrables del enganche

F Pièces de rechange disponibles pour l'attelage

FIN Vetokoukun toimitettavissa olevat varaosat

GB Available spare parts for towing hitch

GR Κατάλογος των διαθέσιμων ανταλλακτικών της σφαιρικής κεφαλής ζεύξης με στήριγμα

I Pezzi di ricambio disponibili per il gancio di traino

N Reservedeler for tilhengerfestet som kan leveres

NL Leverbare reserve-onderdelen t.b.v. trekhaak

S Dragkrokens reservdelsspecifikationer

PL Zakres dostarczanych części zamiennych haka holowniczego

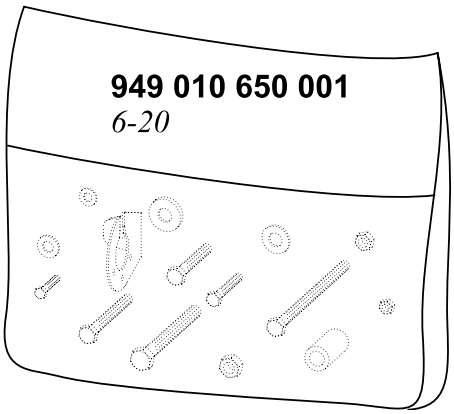

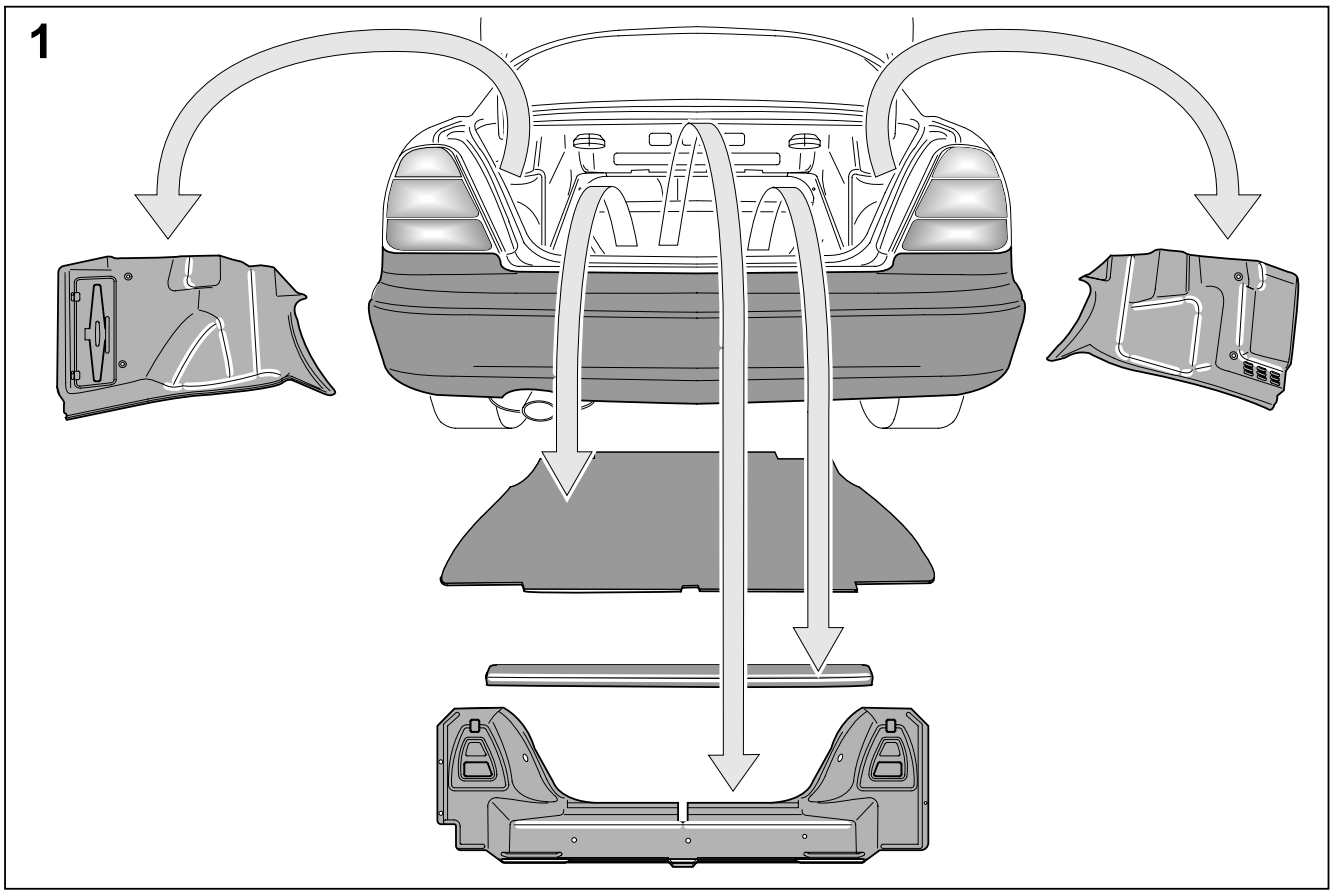
1

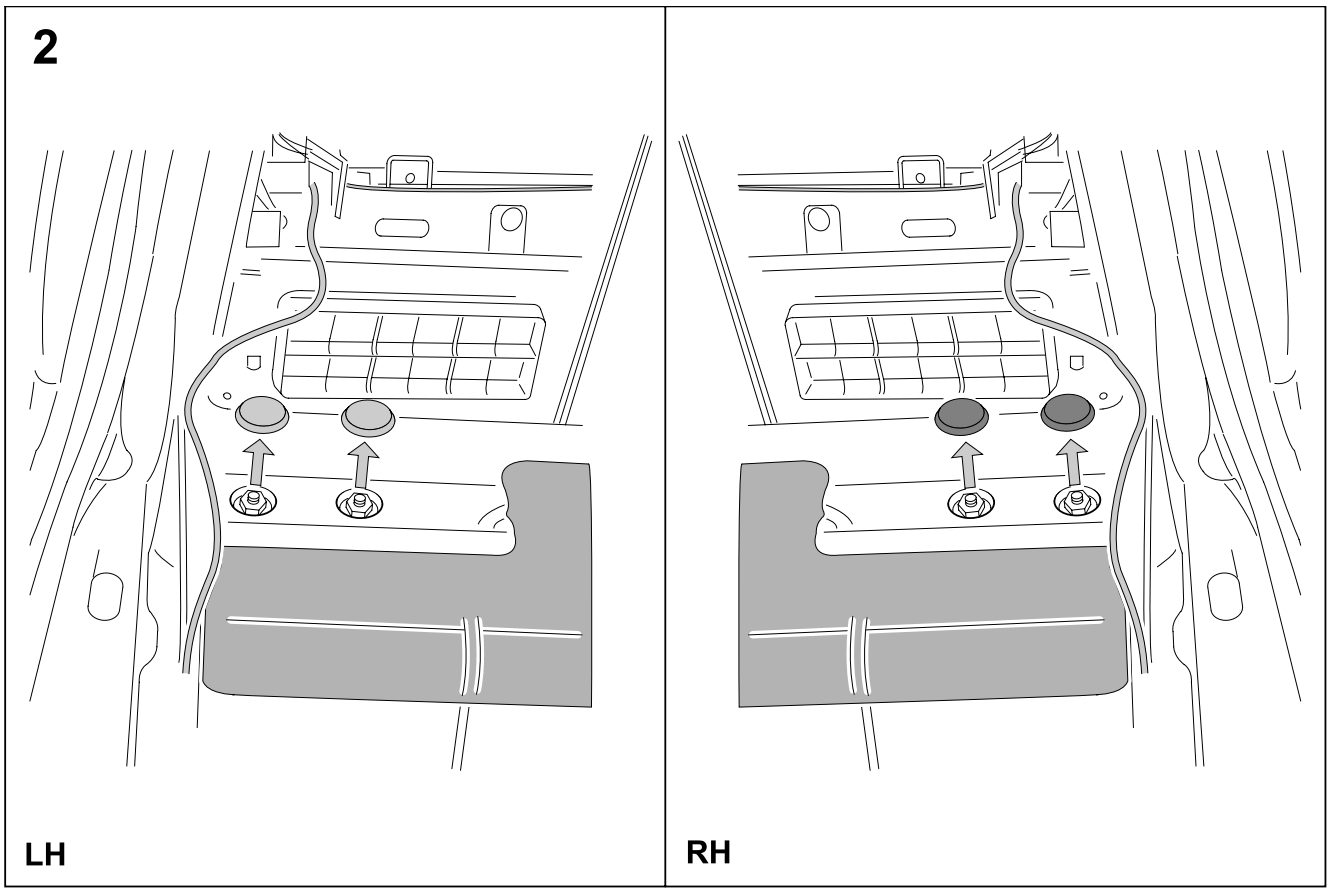
2
LH
RH

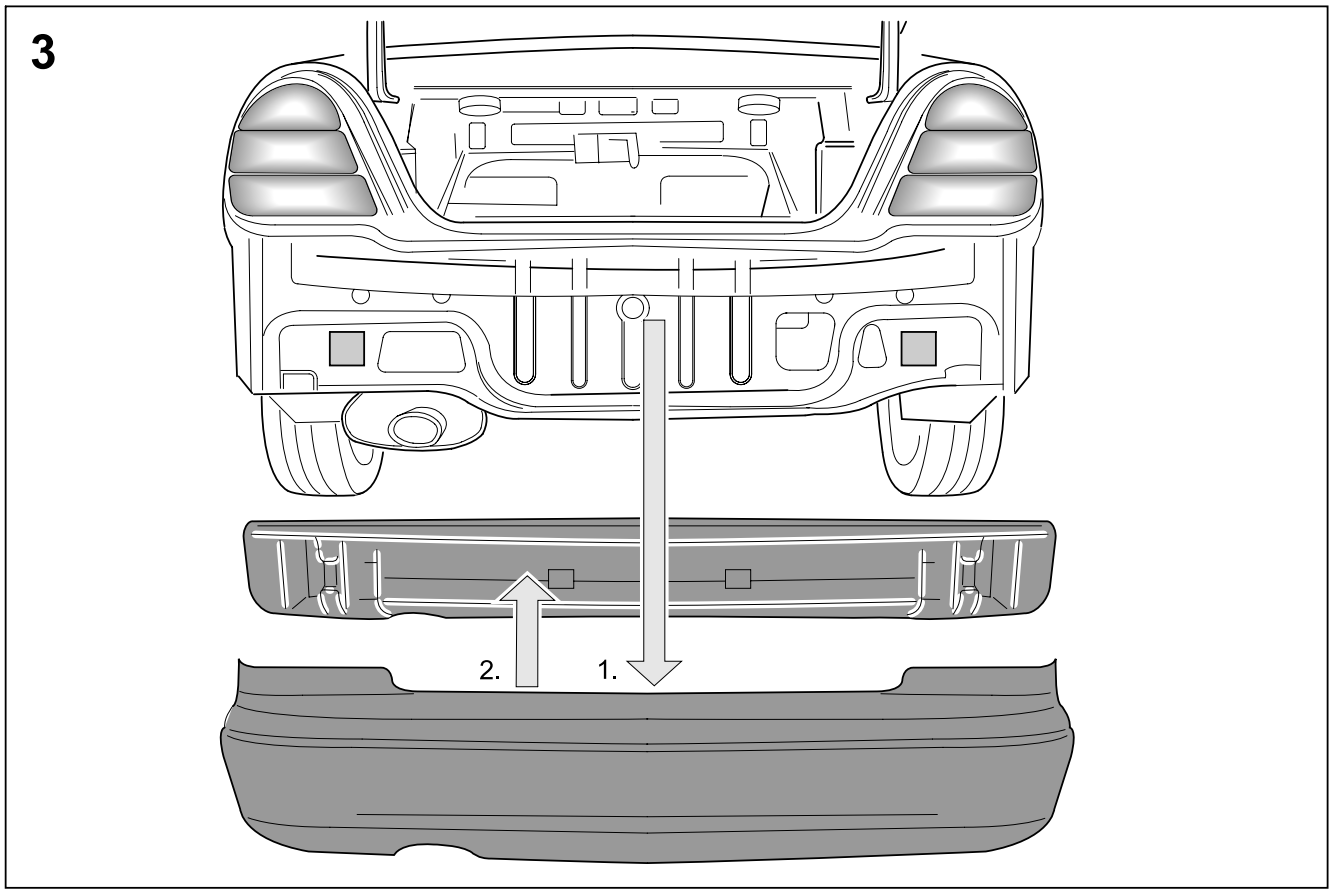
3
2.
1.

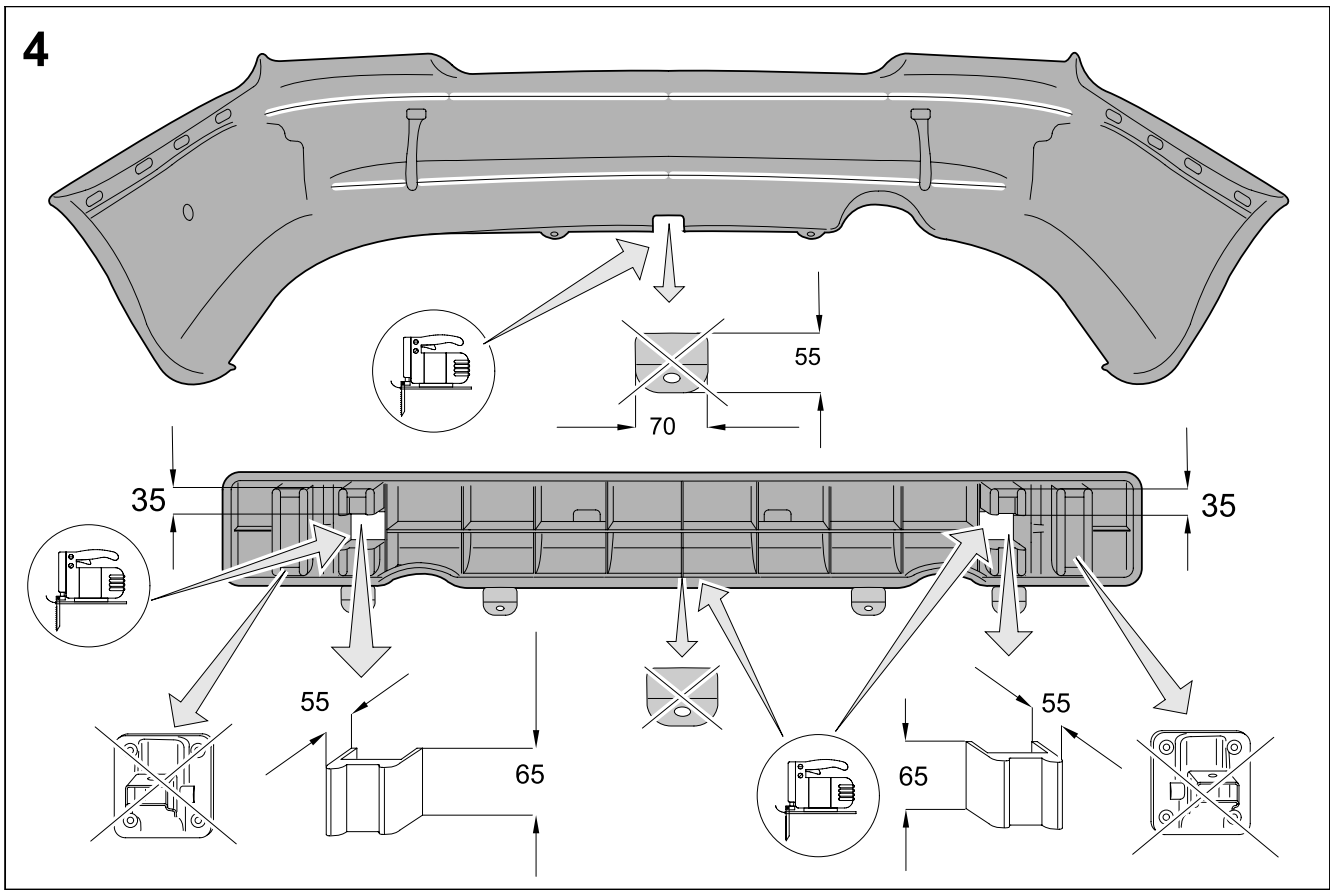
4
55
70
35
35
55
65
55
65

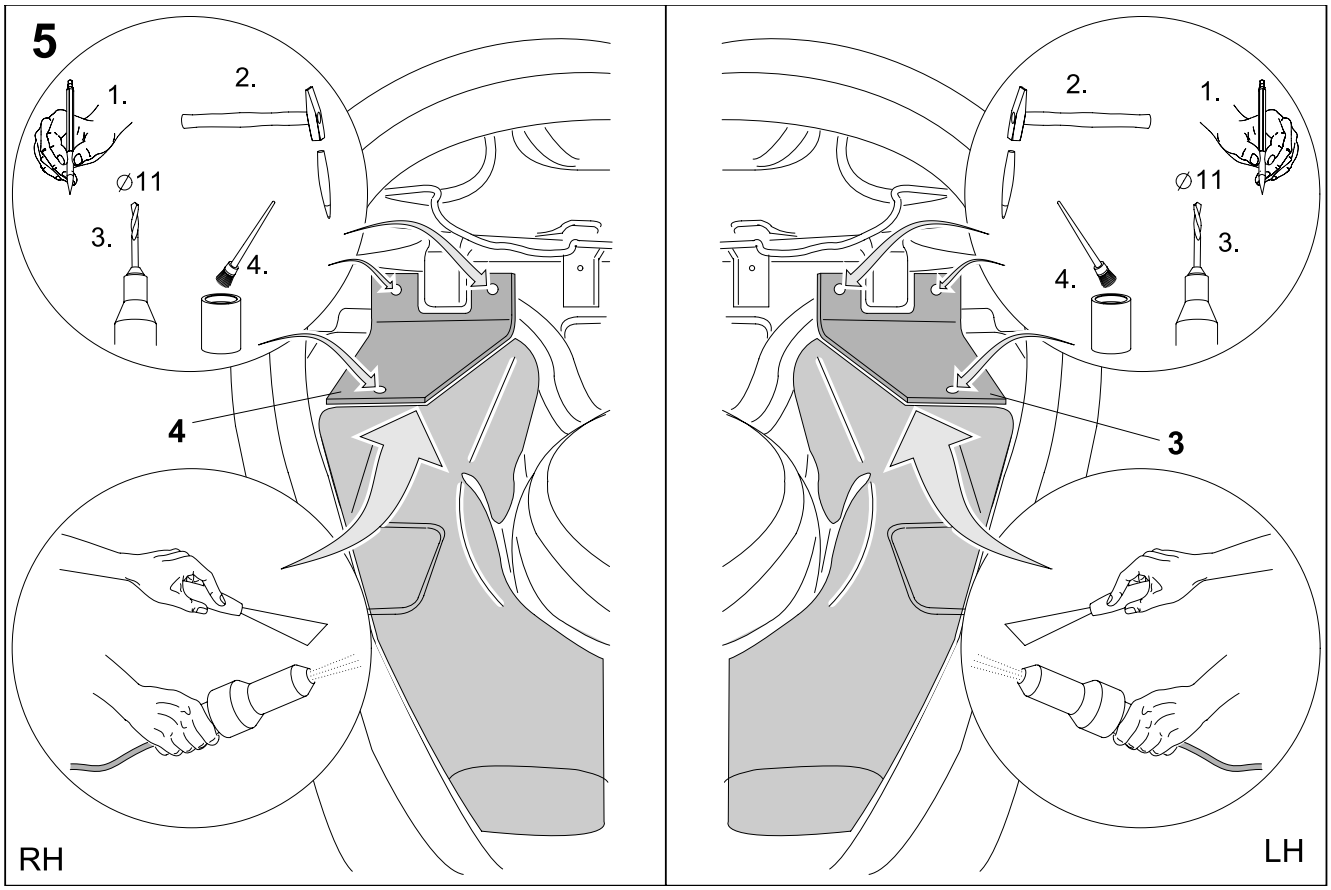
5
1.
2.
∅11
3.
4.
4
RH
2.
1.
∅11
3.
4.
3
LH

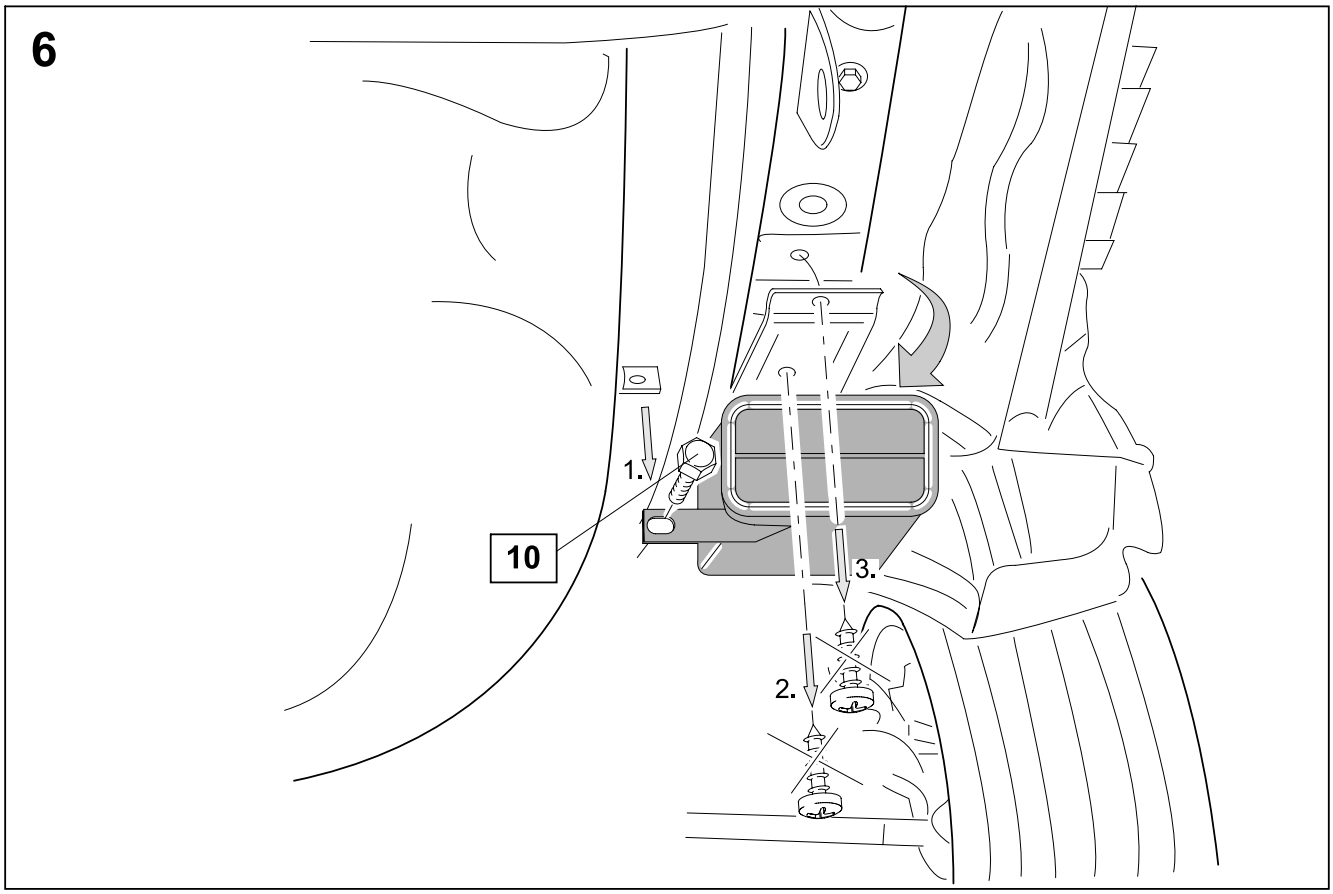
6
1.
10
3.
2.

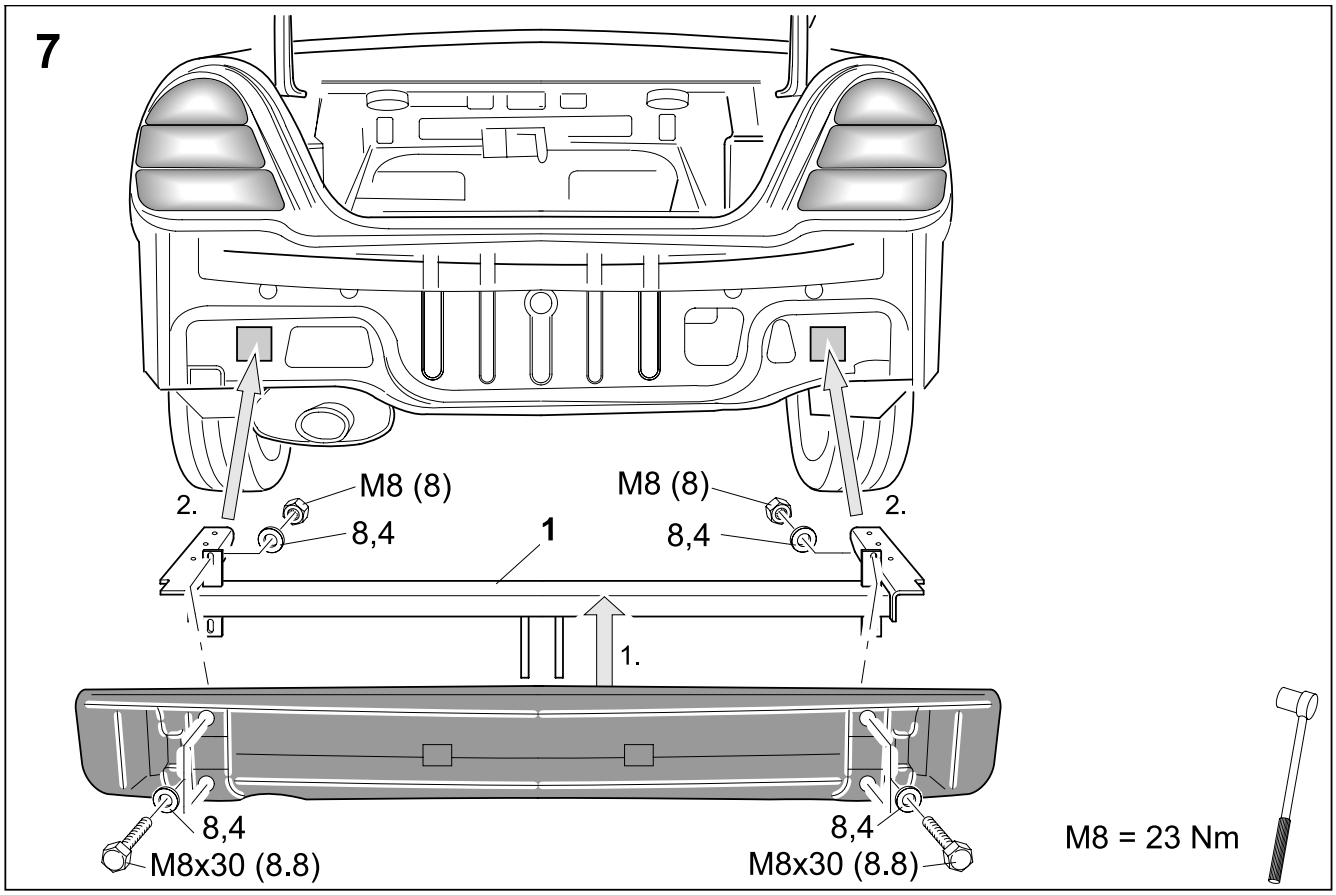
7
M8 (8)
8,4
2.
1
M8 (8)
8,4
2.
1.
8,4
M8x30 (8.8)
8,4
M8x30 (8.8)
M8 = 23 Nm

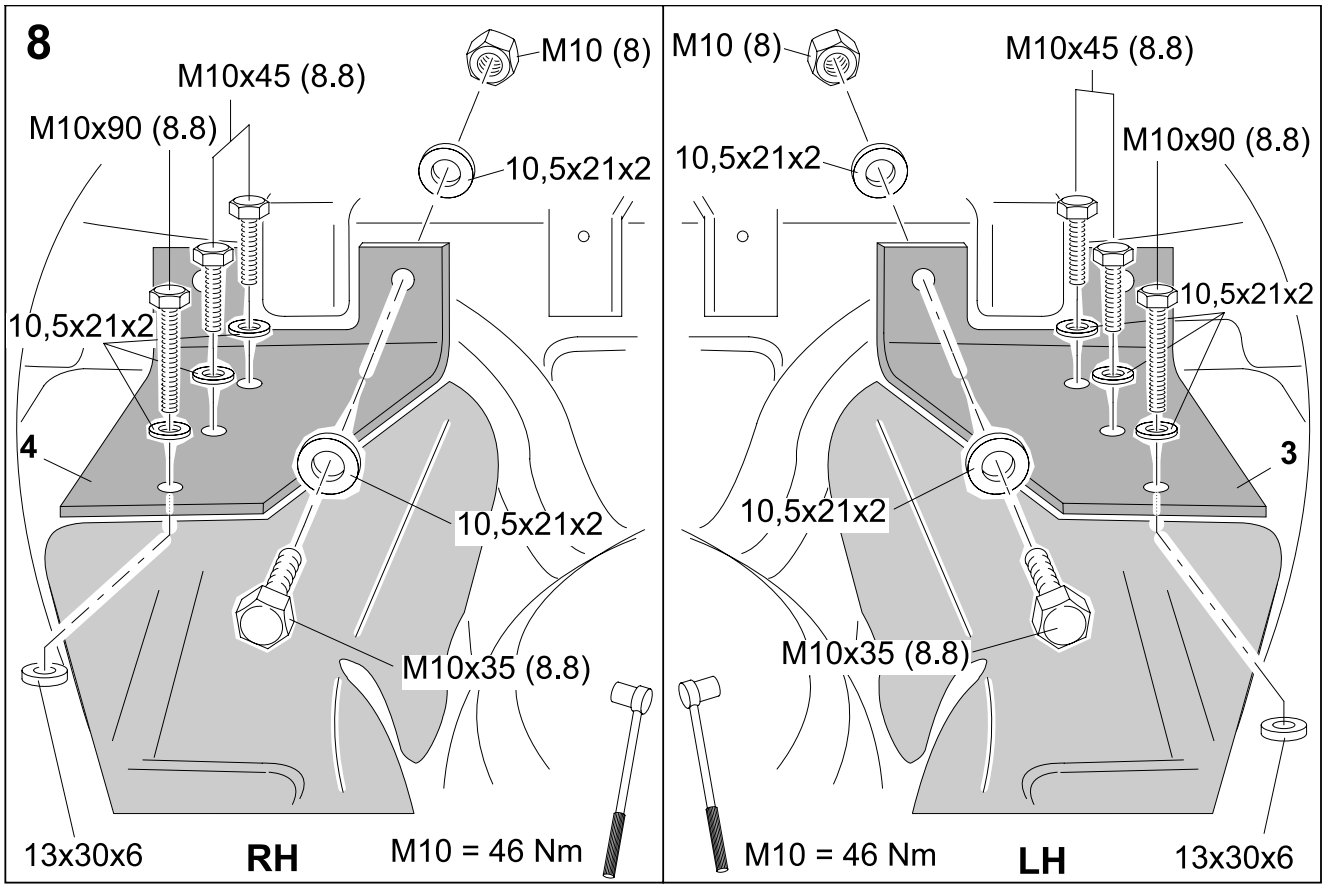
8
M10 (8)
M10x45 (8.8)
M10x90 (8.8)
10,5x21x2
10,5x21x2
4
10,5x21x2
M10x35 (8.8)
13x30x6
RH
M10 = 46 Nm
M10 (8)
M10x45 (8.8)
10,5x21x2
M10x90 (8.8)
10,5x21x2
3
10,5x21x2
M10x35 (8.8)
M10 = 46 Nm
LH
13x30x6

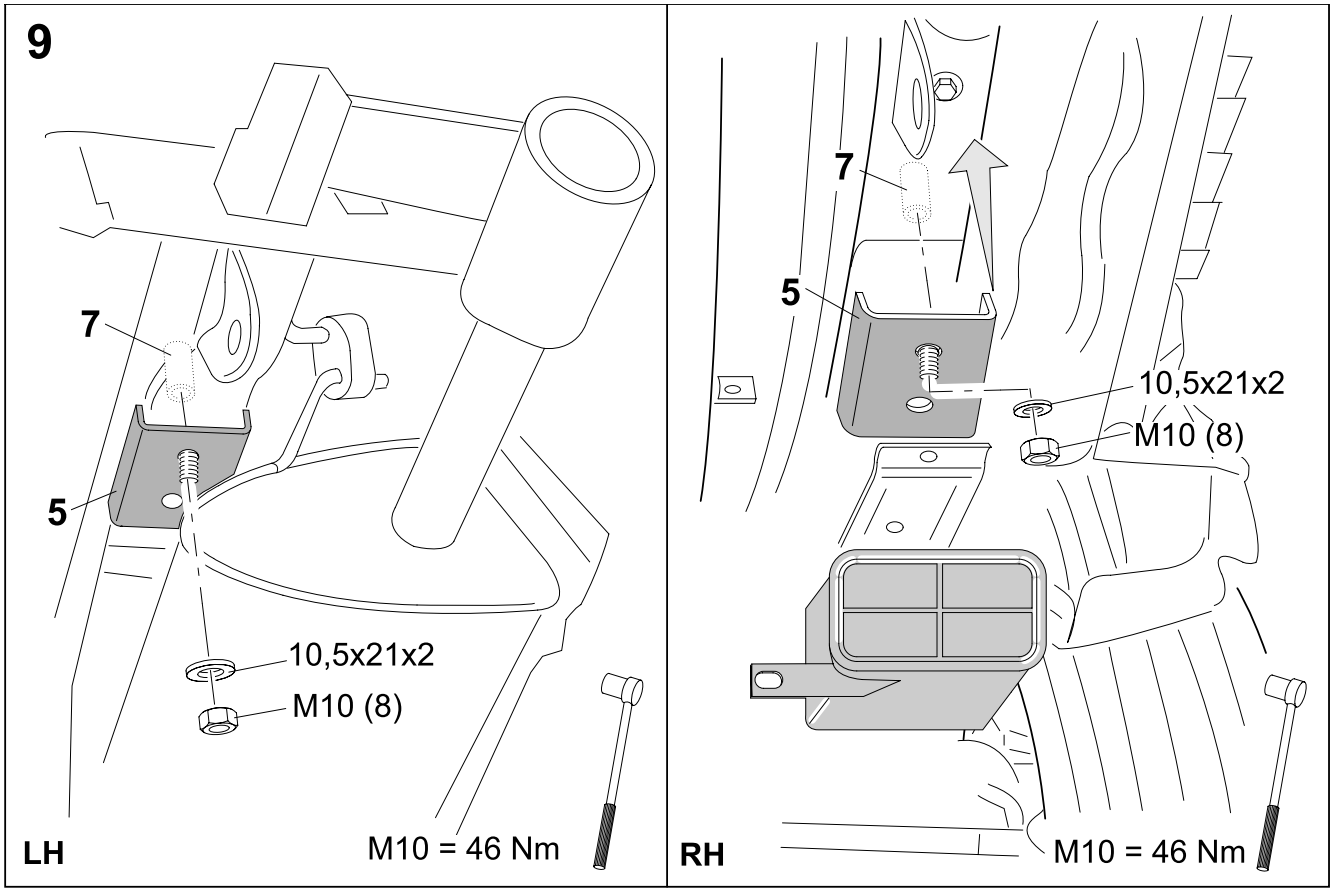
9
7
5
10,5x21x2
M10 (8)
LH
M10 = 46 Nm
7
5
10,5x21x2
M10 (8)
RH
M10 = 46 Nm

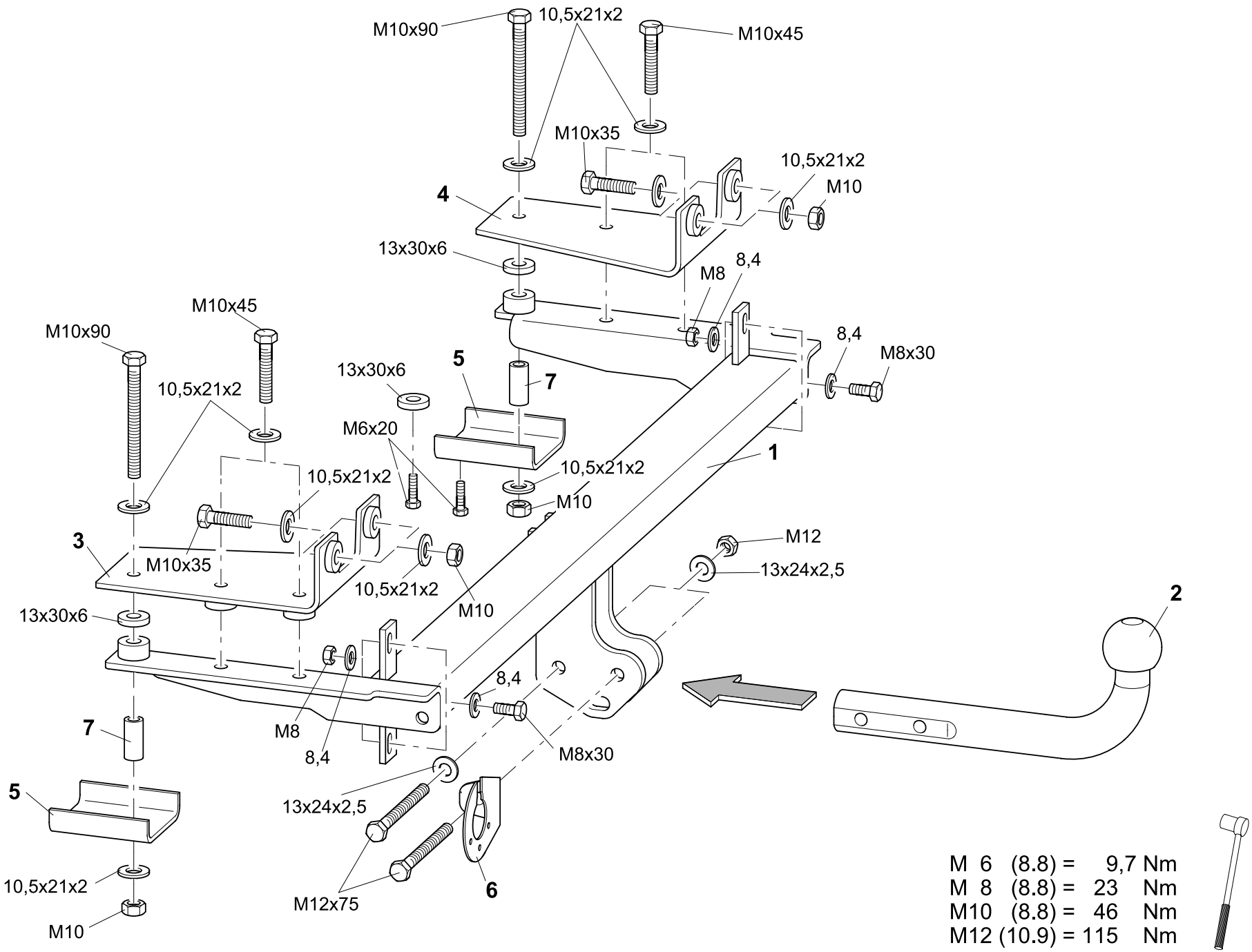

M 6 (8.8) = 9,7 Nm
M 8 (8.8) = 23 Nm
M10 (8.8) = 46 Nm
M12 (10.9) = 115 Nm

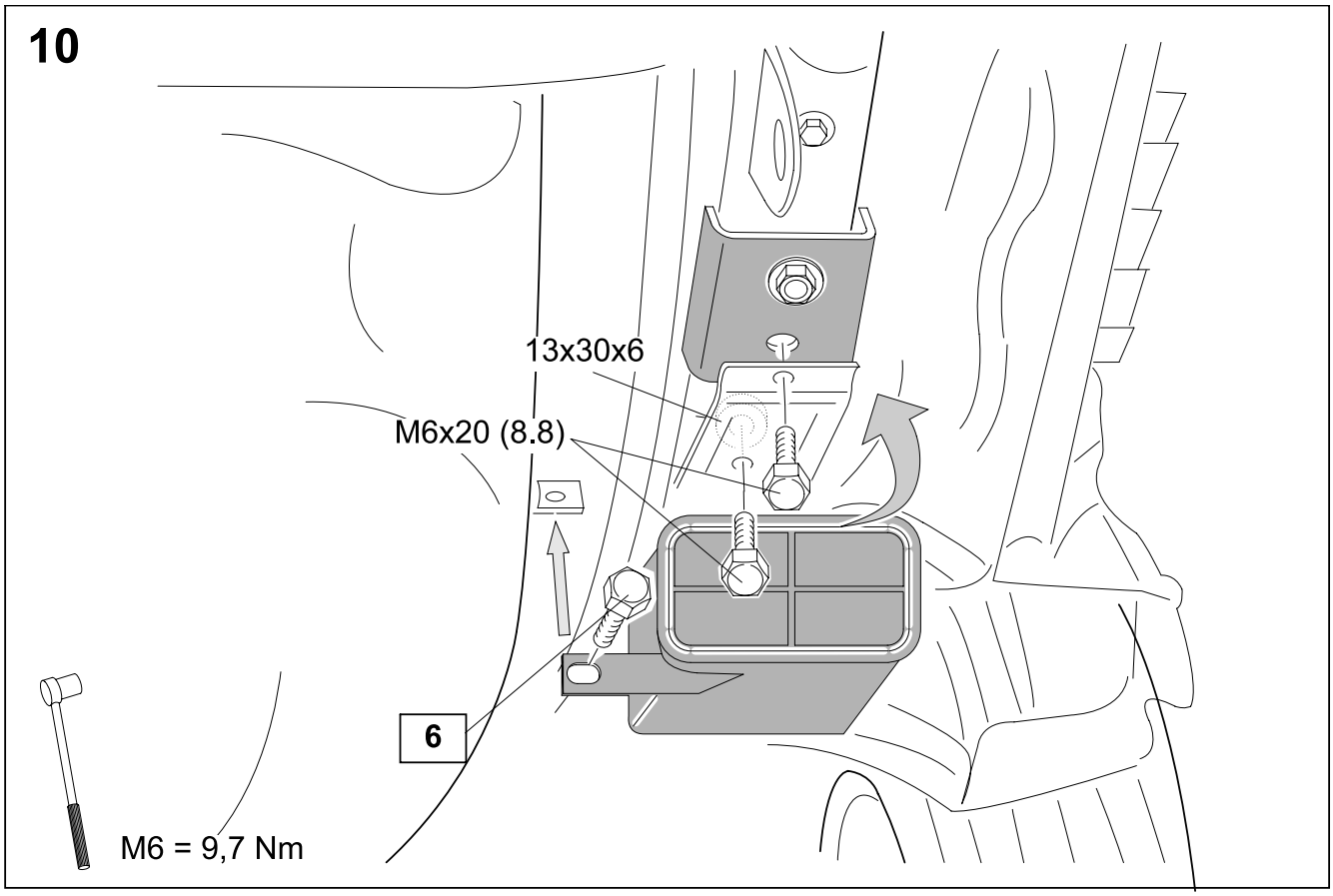
10
13x30x6
M6x20 (8.8)
6
M6 = 9,7 Nm

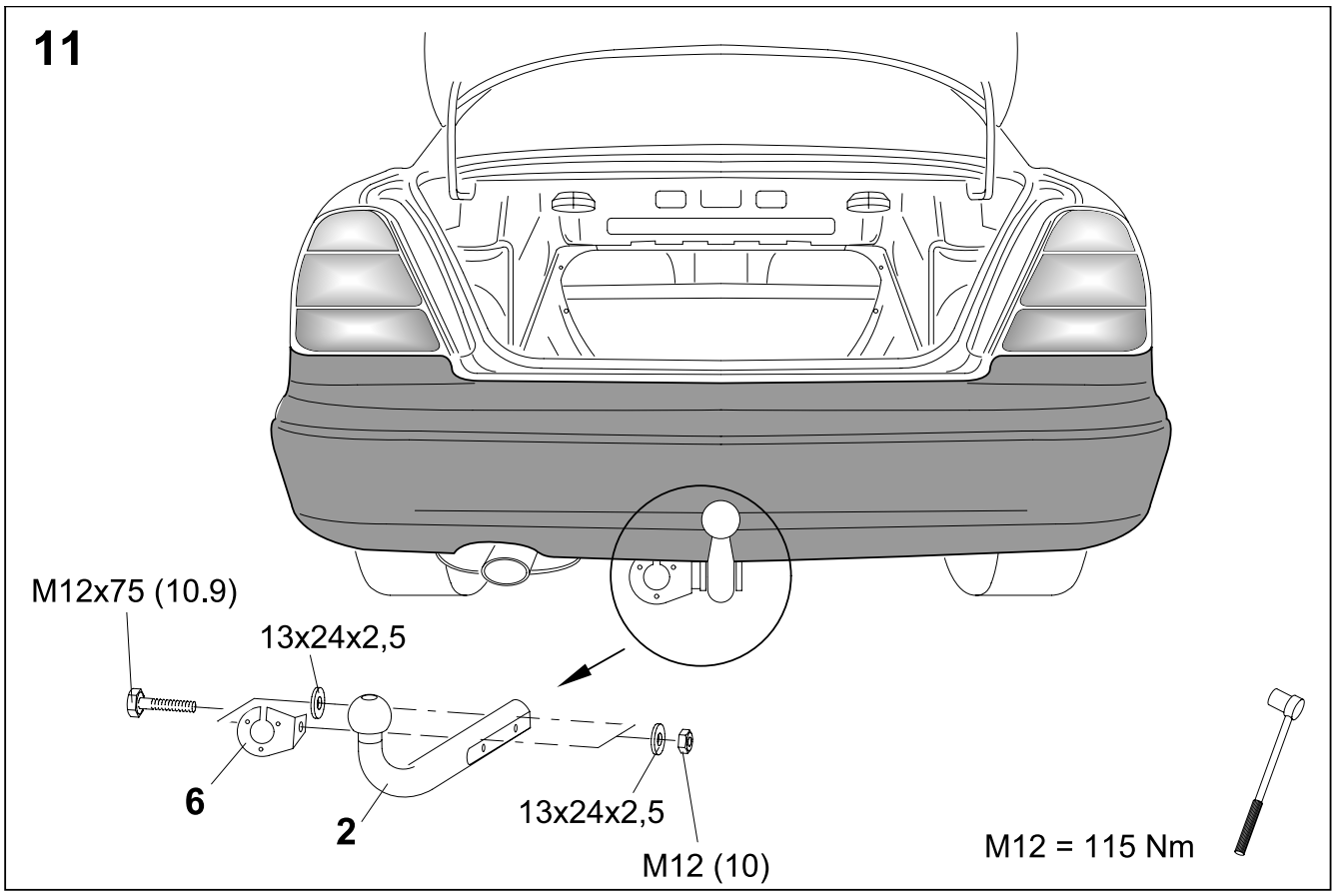
11
M12x75 (10.9)
13x24x2,5
6
2
13x24x2,5
M12 (10)
M12 = 115 Nm

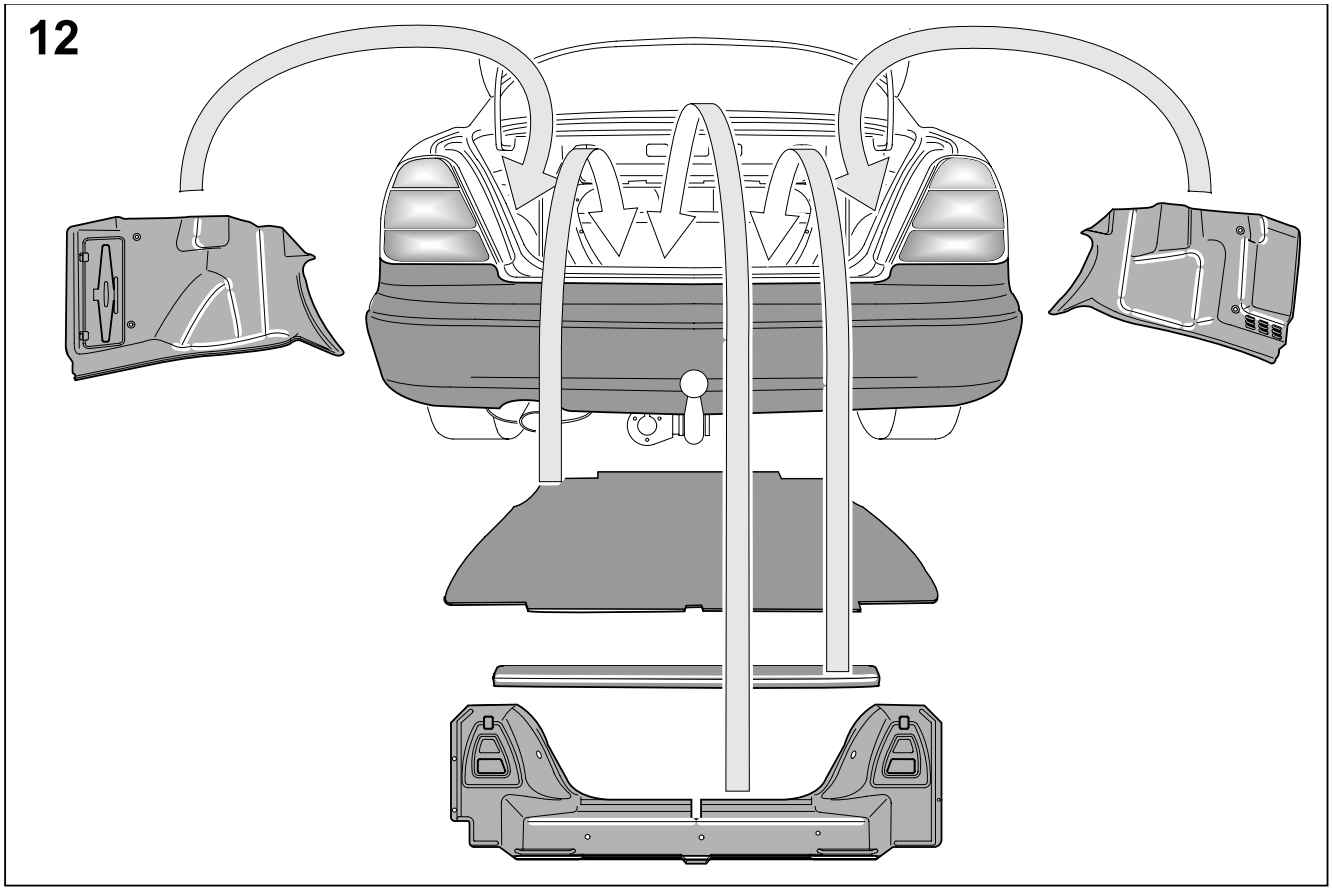
12